ROCKSHOX

Rear Suspension

USER MANUAL

Rear Suspension
User Manual

Brugervejledning til
bagaffjedring

Manual de utilizare a
suspensiei din spate

Podręcznik użytkownika
zawieszenia tylnego

Uživatelská příručka
k zadnímu tlumiči

Εγχειρίδιο χρήστη
οπίσθιας ανάρτησης

95-4118-001-100 Rev C © 2020 SRAM, LLC

Tools and Supplies 5

Narzędzia i materiały eksploatacyjne
Værktøjer og midler
Nástroje a pomůcky
Scule şi materiale
Εργαλεία και παρεχόμενα

Rear Shock Features 6

Cechy amortyzatorów tylnych
Dele på affjedringen
Parametry zadního tlumiče
Caracteristicile amortizorului din spate
Χαρακτηριστικά πίσω ανάρτησης

Air Springs 7

Sprężyny powietrzne
Luftfjedre
Vzduchové pružiny
Arcurile pneumatice
Ελατήρια αέρα

Coil Springs 8

Sprężyny śrubowe
Metalfjedre
Vinuté pružiny
Arcurile elicoidale
Ελικοειδή ελατήρια

Mount Options 9

Opcje montowania
Forskellige monteringer
Možnosti montáže
Opțiuni pentru montare
Επιλογές στερέωσης

Rebound (R) Adjust 10

Regulacja odbicia (R)
Justering af tilbageslag (R)
Seřízení odskoku (R)
Reglajul destinderii (R)
Ρύθμιση αναπήδησης (R)

Lever Identification 11

Ustalenie dźwigni
Identificering af greb
Identifikace páček
Identificarea manetei
Προσδιορισμ μοχλο

Compression (C) Adjust 12

Regulacja dobicia (C)
Justering af komprimering (C)
Seřízení komprese (C)
Reglajul comprimării (C)
Ρύθμιση συμπίεσης (C)

Threshold (T) Adjust 13

Regulacja progu (T)
Justering af grænse (T)
Nastavení prahové hodnoty (T)
Reglajul pragului (T)
Ρύθμιση ορίου (T)

Lockout (L) Adjust 14

Regulacja blokady (L)
Justering af Lås, eller Lockout (L)
Nastavení uzamknutí (L)
Reglajul blocajului (L)
Ρύθμιση κλειδώματος (L)

Remote (R) Adjust 15

Regulacja pilota (R)
Justering af fjernbetjening (R)
Seřízení dálkového ovládání (R)
Reglajul cu ajutorul telecomenzii (R)
Ρύθμιση τηλεχειριστηρίου (R)

Mounting Hardware Installation 16

Montowanie elementów mocujących
Installation af monteringsbeslag
Montáž upevňovacích prvků
Utilizarea accesoriilor pentru montare
Τοποθέτηση υλικού στερέωσης

3-Piece Spacer 16

Rozpórka trzyelementowa
Afstandsstykke i 3 dele
Distanční sada (3 díly)
Distanțierul din 3 piese
Διαχωριστικό 3 τεμαχίων

Shock Installation 19

Montaż amortyzatora
Montering af affjedring
Montáž zadního tlumiče
Montarea amortizorului
Τοποθέτηση ανάρτησης

Shock Setup 20

Konfiguracja amortyzatora
Opsætning af affjedring
Seřízení zadního tlumiče
Reglarea amortizorului
Αρχική ρύθμιση ανάρτησης

Set Sag - Air Shocks 21

Ustal wartość ugięcia – amortyzatory powietrzne
Indstilling af udgangspunkt – luftaffjedringer
Nastavení výchozího stlačení – vzduchové tlumiče
Reglarea comprimării statice – amortizoare pneumatice
Ρύθμιση βύθισης – Αναρτήσεις αέρα

Set Sag - Coil Shocks 25

Ustal wartość ugięcia – amortyzatory sprężynowe
Indstilling af udgangspunkt – fjedre
Nastavení výchozího stlačení – pružinové tlumiče
Reglarea comprimării statice – amortizoare cu arcuri elicoidale
Ρύθμιση βύθισης – Ελικοειδείς αναρτήσεις

Tune Bottom Out - Air Shocks 31

Reguluj poziom kompresji tłumienia – amortyzatory powietrzne
Indstil bundsikring (Bottom Out) – luftaffjedringer
Vyladění dolní meze – vzduchové tlumiče
Reglajul capătului de cursă – amortizoare pneumatice
Συντονισμός κάτω στήριξης – Αναρτήσεις αέρα

Maintenance 34

Konserwacja
Vedligeholdelse
Údržba
Întreținerea
Συντήρηση

SAFETY INSTRUCTIONS

You must read and understand the Safety Instructions document included with your product before proceeding with installation. Improperly installed components are extremely dangerous and could result in severe and/or fatal injuries. If you have any questions about the installation of these components, consult a qualified bicycle mechanic. This document is also available on www.sram.com.

INSTRUKTIONER VEDR. SIKKERHED

Du skal læse og dokumentet med Sikkerhedsanvisninger, som fulgte med produktet, før du fortsætter med monteringen. Forkert monterede dele er ekstremt farlige og kan medføre alvorlige og/eller dødelige ulykker. Hvis du har nogen spørgsmål omkring monteringen af disse dele, skal du kontakte en kvalificeret cykelmekaniker. Dette dokument findes også på www.sram.com.

INSTRUCȚIUNI DE SECURITATE

Înainte de a începe instalarea trebuie să citiți și să înțelegeți documentul privind normele de protecție a muncii. Componentele montate incorect sunt extrem de periculoase și pot cauza accidente grave și/sau chiar mortale. Pentru întrebări referitoare la montarea acestor piese consultați un mecanic de biciclete calificat. Acest document este disponibil și la www.sram.com.

UWAGI DOTYCZĄCE BEZPIECZEŃSTWA

Przed rozpoczęciem montażu musisz zapoznać się z załączonym do produktu dokumentem omawiającym zasady bezpieczeństwa i zrozumieć je. Niewłaściwie zainstalowane komponenty są bardzo niebezpieczne i mogą spowodować poważne i/lub śmiertelne obrażenia. W przypadku pytań dotyczących montażu tych komponentów skonsultuj się z wykwalifikowanym mechanikiem rowerowym. Dokument jest również dostępny na stronie www.sram.com.

BEZPEČNOSTNÍ POKYNY

Než budete pokračovat v montáži, je třeba, abyste si přečetli dokument s bezpečnostními informacemi, dodávaný s produktem, a abyste mu porozuměli. Nesprávně nainstalované součásti jsou velmi nebezpečné a mohou zapříčinit závažná nebo dokonce smrtelná zranění. V případě jakýchkoli dotazů ohledně montáže těchto dílů se obraťte na kvalifikovaného mechanika jízdních kol. Tento dokument je rovněž k dispozici na webových stránkách www.sram.com.

ΟΔΗΓΙΕΣ ΑΣΦΑΛΕΙΑΣ

Πρέπει να διαβάσετε και να κατανοήσετε το έγγραφο των οδηγιών ασφάλειας που συνοδεύει το προϊόν σας πριν προχωρήσετε με την τοποθέτηση. Εξαρτήματα που δεν έχουν τοποθετηθεί σωστά είναι εξαιρετικά επικίνδυνα και μπορούν να οδηγήσουν σε σοβαρούς ή/και θανάσιμους τραυματισμούς. Αν έχετε οποιεσδήποτε ερωτήσεις σχετικά με την τοποθέτηση των εξαρτημάτων αυτών, συμβουλευτείτε έναν επαγγελματία μηχανικό ποδηλάτων. Το έγγραφο αυτό είναι επίσης διαθέσιμο στη διεύθυνση www.sram.com.

Tools and Supplies

Highly specialized tools and supplies are required for the installation of your SRAM components. We recommend that you have a qualified bicycle mechanic install your SRAM components.

Narzędzia i materiały eksploatacyjne

Do montażu komponentów SRAM wymaga się użycia specjalistycznych narzędzi i materiałów eksploatacyjnych. Zaleca się zlecenie montażu komponentów SRAM wykwalifikowanemu mechanikowi rowerowemu.

Værktøjer og midler

Der kræves meget specielle værktøjer og materialer til montering af dine SRAM-dele. Vi anbefaler, at du får en kvalificeret cykelmekaniker til at montere dine SRAM-dele.

Nástroje a pomůcky

K montáži součástí SRAM jsou potřeba vysoce specializované nástroje a pomůcky. Montáž součástí SRAM doporučujeme přenechat kvalifikovanému mechanikovi jízdních kol.

Scule şi materiale

Pentru montarea componentelor SRAM sunt necesare scule şi materiale speciale. Recomandăm ca montarea componentelor SRAM să se facă de un mecanic de biciclete calificat.

Εργαλεία και παρεχόμενα

Απαιτούνται εξαιρετικά εξειδικευμένα εργαλεία και παρεχόμενα για την τοποθέτηση των εξαρτημάτων SRAM. Συνιστούμε να γίνεται η τοποθέτηση των εξαρτημάτων SRAM από επαγγελματία μηχανικό ποδηλάτων.

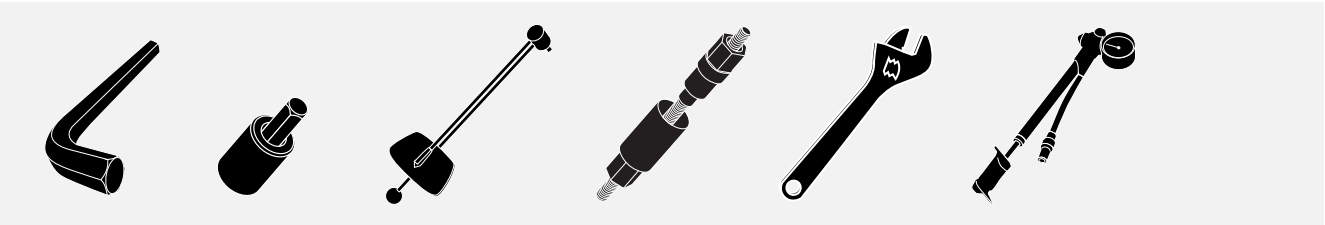

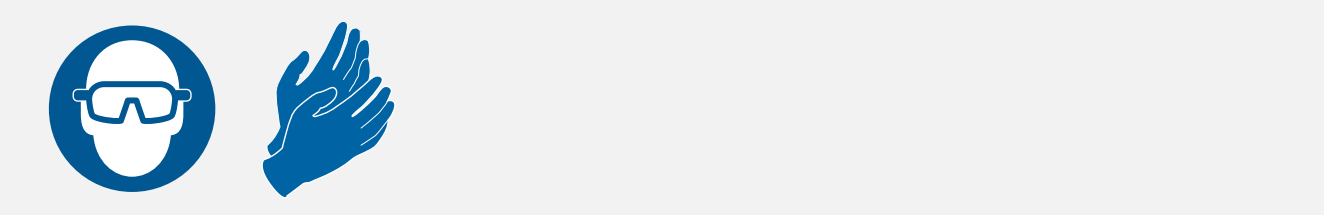

Rear Shock Features
Cechy amortyzatorów tylnych

Configurations and features vary by shock model. Go to www.sram.com/rockshox for additional product information.

Konfiguracja i cechy zależne są od modelu amortyzatora. Aby uzyskać dodatkowe informacje, odwiedź stronę www.sram.com/rockshox.

Dele på affjedringen
Parametry zadního tlumiče

Konfigurationer og funktioner kan variere på de forskellige modeller. Se flere produktinformationer på www.sram.com/rockshox.

Konfigurace a parametry se mohou podle modelu zadního tlumiče lišit. Další informace o produktu najdete na adrese www.sram.com/rockshox.

Caracteristicile amortizorului din spate
Χαρακτηριστικά πίσω ανάρτησης

Configurația și caracteristicile diferă în funcție de modelul amortizorului. Pentru mai multe informații despre acest produs vizitați www.sram.com/rockshox.

Οι διαμορφώσεις και τα χαρακτηριστικά διαφέρουν ανάλογα με το μοντέλο της ανάρτησης. Μεταβείτε στη διεύθυνση www.sram.com/rockshox για πρόσθετες πληροφορίες προϊόντων.

Air Springs
Sprężyny powietrzne

Luftfjedre
Vzduchové pružiny

Arcurile pneumatice
Ελατήρια αέρα

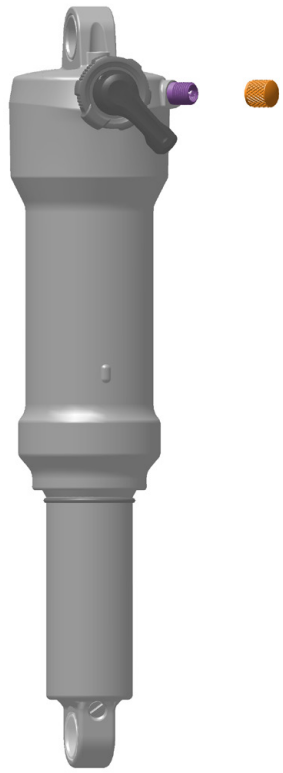

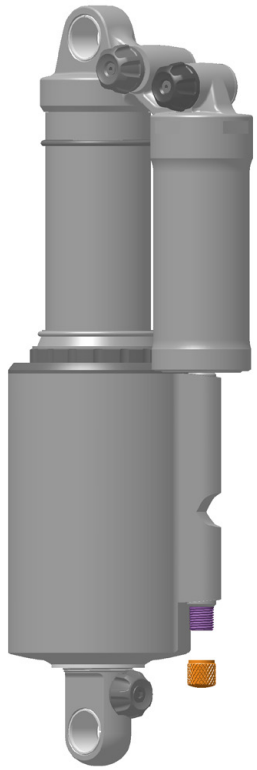

RockShox air rear shocks are available with Solo Air and DebonAir spring systems.

To adjust air spring pressure, remove the air cap, attach a high pressure shock pump to the air inflation valve and inflate to the desired pressure.

RockShox-luftfjedre fås med fjedersystemerne Solo Air og DebonAir.

For at justere fjedertrykket skal man fjerne lufthætten, fastgøre en affjedringspumpe til luftventilen og puste op til det ønskede tryk.

Amortizoarele pneumatice pentru spate RockShox sunt disponibile cu sisteme de arcuri Solo Air și DebonAir.

Pentru a regla presiunea arcului pneumatic demontați capacul, conectați o pompă de înaltă presiune pentru amortizoare la supapa de aer și pompați până la atingerea presiunii dorite.

Tylne amortyzatory powietrzne RockShox dostępne są z systemami tłumienia Solo Air i DebonAir.

Aby wyregulować ciśnienie sprężyn powietrznych, usuń kapturek zaworu powietrza, przyłącz wysokociśnieniową pompkę do zaworu pompowania powietrza i pompuj powietrze do momentu osiągnięcia wymaganego ciśnienia.

Zadní vzduchové tlumiče RockShox se dodávají se vzduchovými systémy Solo Air a DebonAir.

Chcete-li nastavit tlak ve vzduchové pružině, odstraňte nejprve vzduchový uzávěr, připojte vysokotlakou pumpičku na ventilek pro nahuštění a natlakujte tlumič na požadovaný tlak.

Οι οπίσθιες αναρτήσεις αέρα RockShox διατίθενται με συστήματα ελατηρίων Solo Air και DebonAir.

Για να ρυθμίσετε την πίεση του ελατηρίου αέρα, αφαιρέστε το καπάκι αέρα, προσαρτήστε μια αντλία ανάρτησης υψηλής πίεσης στη βαλβίδα φουσκώματος με αέρα και φουσκώστε ως την επιθυμητή πίεση.

Coil Springs
Sprężyny śrubowe

RockShox coil rear shocks are available in various spring rates.

Consult the manufacturer of your frame for the recommended coil spring rate.

Install a spring with the correct spring rate, and rotate the spring preload adjuster to increase or decrease spring preload.

Tylne amortyzatory sprężynowe RockShox dostępne są z różnymi współczynnikami sztywności sprężyn.

Aby ustalić zalecany współczynnik sztywności sprężyn dla twojej ramy, skontaktuj się z producentem.

Zamontuj sprężynę o właściwym współczynniku sztywności i obróć regulator napięcia wstępnego, by zwiększyć lub zmniejszyć napięcie wstępne sprężyny.

Metalfjedre
Vinuté pružiny

RockShox-metalfjedre fås med forskellig hårdhed.

Spørg producenten af din ramme for anbefalede hårdhed.

Monter en fjeder med korrekt hårdhed og roter fjederspændingen for at spænde eller løsne fjederens spænding.

Zadní tlumiče RockShox s vinutými pružinami se dodávají s různými charakteristikami a tuhostí pružin.

Doporučenou tuhost zjistíte u výrobce svého rámu.

Namontujte pružinu se správnou tuhostí a potom otáčením předpěťového regulátoru zvyšte nebo snižte předpětí pružiny.

Arcurile elicoidale
Ελικοειδή ελατήρια

Amortizoarele spate RockShox cu arc elicoidal sunt disponibile cu arcuri având rate de rigiditate diverse.

Pentru rata de rigiditate a arcului recomandată consultați producătorul cadrului.

Montați un arc având rata corectă și rotiți reglajul de pretensionare pentru a mări sau a reduce pretensionarea arcului.

Οι οπίσθιες αναρτήσεις με ελικοειδή ελατήρια RockShox διατίθενται σε διάφορες ονομαστικές τιμές ελατηρίων.

Συμβουλευτείτε τον κατασκευαστή του σκελετού σας για την συνιστώμενη ονομαστική τιμή ελικοειδούς ελατηρίου.

Τοποθετήστε ελατήριο με τη σωστή ονομαστική τιμή ελατηρίου, και περιστρέψτε το ρυθμιστή προφορτίου ελατηρίου για αύξηση ή μείωση του προφορτίου του ελατηρίου.

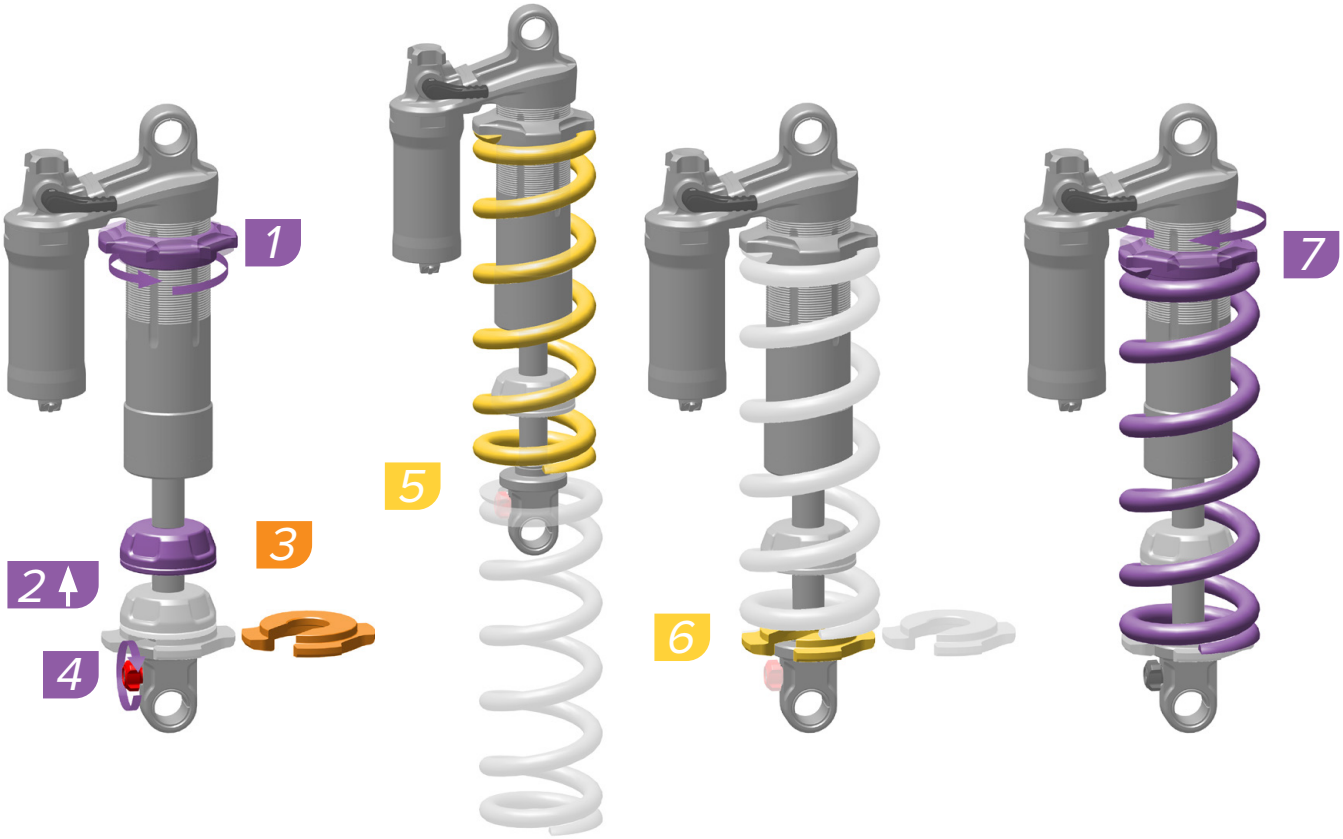

Mount Options Opcje montowania	Forskellige monteringer Možnosti montáže	Opțiuni pentru montare Επιλογές στερέωσης

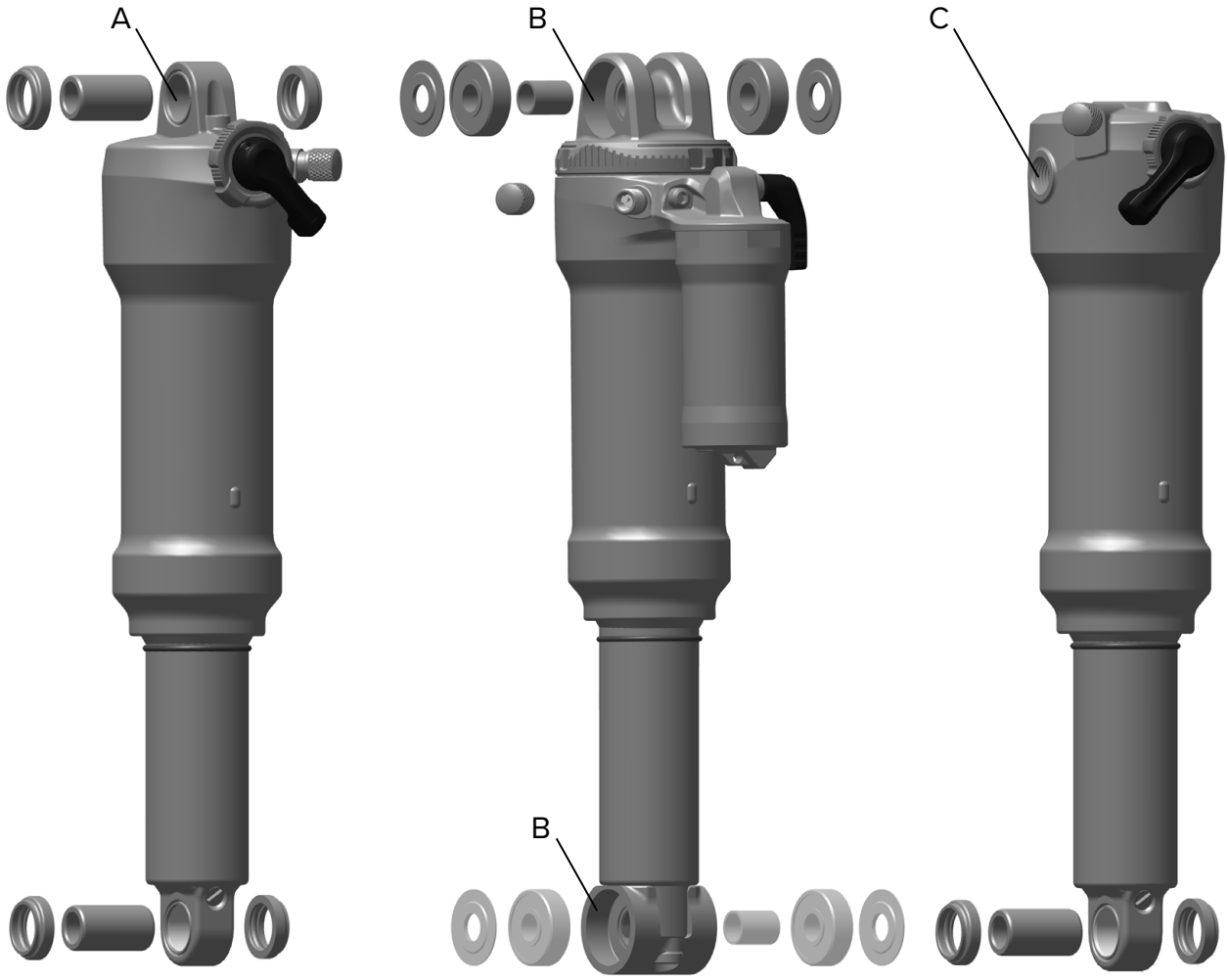

A. 3-Piece Spacer
B. Bearing
C. Trunnion

A. 3-delt afstandsstykke
B. Kugleleje
C. Akseltap

A. Distanțier din 3 piese
B. Lagăr
C. Ax filetat

A. Rozpórka trzyelementowa
B. Łożysko
C. Czop

A. Distanční sada (3 díly)
B. Ložisko
C. Čep

A. Διαχωριστικό 3 τεμαχίων
B. Ρουλεμάν
C. Πείρος

Rebound (R) Adjust
Regulacja odbicia (R)

Justering af tilbageslag (R)
Seřízení odskoku (R)

Reglajul destinderii (R)
Ρύθμιση αναπήδησης (R)

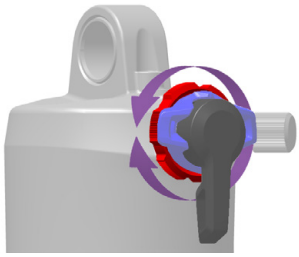
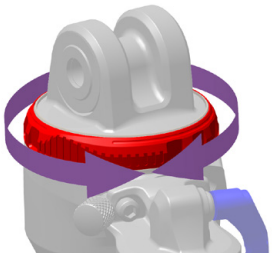
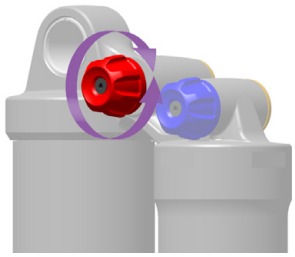
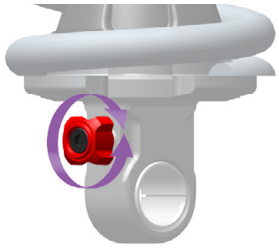

Rebound damping controls suspension rebound speed after compression.

Suspension rebound speed affects wheel contact with the ground, which affects control and efficiency. The shock should rebound quickly enough to maintain wheel traction without feeling 'bouncy'. Too much rebound damping will not allow the shock to rebound quickly enough for the next bump.

To increase rebound damping, rotate the knob clockwise. To decrease rebound damping, rotate the knob counter-clockwise.

Tilbageslag dæmperen kontrollerer hvor hurtigt affjedringen slår tilbage (rebound) efter den er presset sammen.

Hastigheden af affjedringens tilbageslag påvirker hjulenes kontakt med jorden, som igen påvirker kontrollen og effektiviteten. Affjedringen bør slå tilbage hurtigt nok til at bibeholde hjulenes trækkraft uden at virke 'hoppende'. Hvis tilbageslaget dæmpes for meget vil affjedringen ikke kunne slå tilbage hurtigt nok til at være klar til næste bump.

For at øge dæmpning af tilbageslag skal knappen drejes med uret. For at mindske dæmpning af tilbageslag skal knappen drejes mod uret.

Amortizarea destinderii controlează destinderea suspensiei după comprimare.

Viteza de destindere influențează contactul roții cu solul, care, la rândul său, afectează controlul și eficiența. Amortizorul trebuie să se destindă suficient de rapid pentru a asigura o tracțiune suficientă a roții, fără însă a crea senzația că roata sare pe sol. O amortizare prea mare a destinderii nu permite amortizorului să se destindă suficient de rapid pentru obstacolul următor.

Pentru a mări forța de amortizare a destinderii rotiți reglajul spre dreapta. Pentru a reduce forța de amortizare a destinderii rotiți reglajul spre stânga.

Tłumienie odbicia kontroluje odbicie zawieszenia po poddaniu go naciskowi.

Prędkość odbicia zawieszenia wpływa na kontakt kół z nawierzchnią, co może mieć wpływ na kontrolę nad rowerem i jego sprawność. Amortyzator powinien dokonać odbicia dostatecznie szybko, by zachować trakcję kół bez powodowania wrażenia odbijania się. Nadmierne tłumienie odbicia nie pozwoli amortyzatorowi powrócić do pozycji wyjściowej dostatecznie szybko przed napotkaniem kolejnego wyboju.

Aby zwiększyć tłumienie odbicia, obróć pokrętło w kierunku zgodnym z kierunkiem ruchu wskazówek zegara. Aby zmniejszyć tłumienie odbicia, obróć pokrętło w kierunku przeciwnym do kierunku ruchu wskazówek zegara.

Tlumicí mechanismus odskoku reguluje rychlost, s jakou se pružina po stlačení vrací do výchozí polohy.

Rychlost odskoku odpružení ovlivňuje dobu kontaktu kola s podložkou, což má vliv na ovladatelnost a adhezi kola. Tlumič by měl mít dostatečný rychlý odskok, při kterém je zajištěna co nejlepší adheze, aniž by měl jezdec pocit „poskakování“ kola na nerovnostech. Příliš velké tlumení neumožní tlumiči dostatečně rychlý návrat před následující nerovností.

Chcete-li dosáhnout většího utlumení odskoku, otáčejte ovladačem po směru hodinových ručiček. Chcete-li dosáhnout menšího utlumení odskoku, otáčejte ovladačem proti směru hodinových ručiček.

Η απόσβεση αναπήδησης ελέγχει την ταχύτητα αναπήδησης της ανάρτησης μετά από συμπίεση.

Η ταχύτητα αναπήδησης της ανάρτησης επηρεάζει την επαφή του τροχού με το έδαφος, και συνεπώς επηρεάζει τον έλεγχο και την αποδοτικότητα. Η ανάρτηση θα πρέπει να αναπηδά αρκετά γρήγορα ώστε να διατηρείται η έλξη του τροχού χωρίς να δίνει την αίσθηση ότι «πηδάει». Υπερβολική απόσβεση αναπήδησης δεν επιτρέπει στην ανάρτηση να αναπηδήσει αρκετά γρήγορα για το επόμενο σαμαράκι.

Για αύξηση της απόσβεσης αναπήδησης, περιστρέψτε τον διακόπτη προς τα δεξιά. Για μείωση της απόσβεσης αναπήδησης, περιστρέψτε τον διακόπτη προς τα αριστερά.

Lever Identification
Ustalenie dźwigni

The compression, threshold, and lockout levers can look similar between shocks. To identify whether your shock has a compression, threshold, or lockout lever, refer to the product page for your shock at www.sram.com/rockshox.

Dźwignie dobicia, progu i blokady mogą wyglądać podobnie w przypadku różnych amortyzatorów. Aby ustalić, czy twój amortyzator ma dźwignie dobicia, progu i blokady, skorzystaj ze strony produktu odnoszącą się do twojego amortyzatora dostępną pod adresem www.sram.com/rockshox.

Identificering af greb
Identifikace páček

Greb til kompression, grænse og lås kan se ens ud på forskellige affjedringer. For at finde ud af om din affjedring har greb til kompression, grænse eller lås skal du se produktsiden for din affjedring på www.rockshox.com.www.sram.com/rockshox.

Páčky pro nastavení komprese, prahové hodnoty a zámku mohou na různých tlumičích vypadat podobně. Informace o tom, zda má váš tlumič páčku pro nastavení komprese, prahové hodnoty nebo zámku, najdete na produktové stránce k vašemu tlumiči na stránkách www.sram.com/rockshox.

Identificarea manetei
Προσδιορισμ μοχλο

Manetele de comprimare, prag și blocare pot avea un aspect similar la amortizoare diferite. Pentru a identifica dacă amortizorul are manetă de comprimare, prag sau blocare, consultați pagina produsului pentru amortizorul respectiv de la www.sram.com/rockshox.

Οι μοχλοί συμπίεσης, ορίου και κλειδώματος μπορεί να μοιάζουν μεταξύ αμορτισέρ. Για να προσδιορίσετε εάν το αμορτισέρ διαθέτει μοχλό συμπίεσης, ορίου ή κλειδώματος, ανατρέξτε στη σελίδα προϊόντος για το δικό σας αμορτισέρ στη διεύθυνση www.sram.com/rockshox.

Compression (C) Adjust
Regulacja dobicia (C)

Justering af komprimering (C)
Seřízení komprese (C)

Reglajul comprimării (C)
Ρύθμιση συμπίεσης (C)

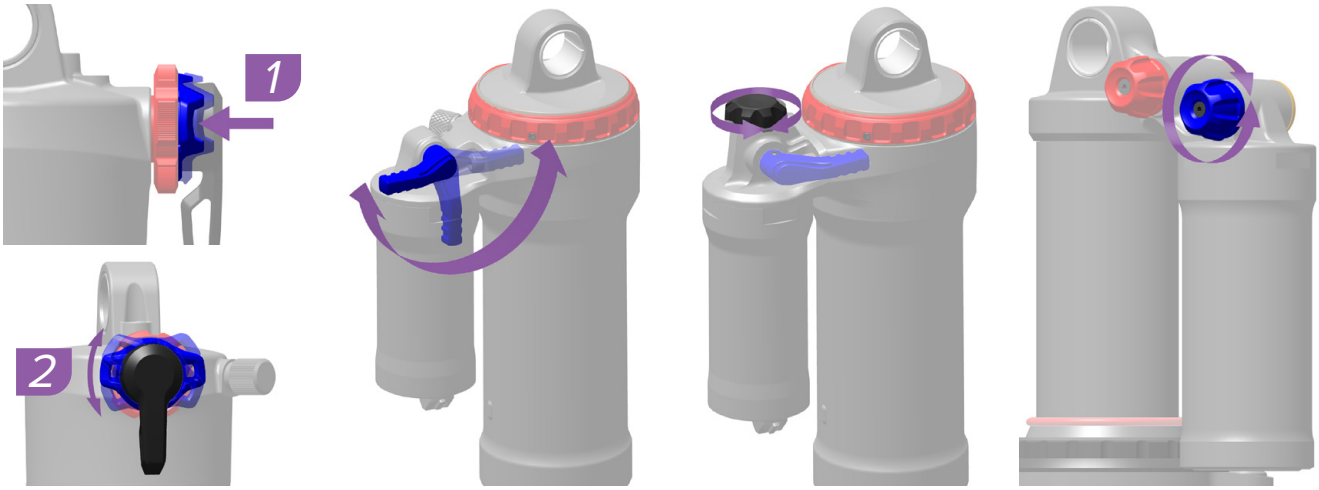

Compression damping controls shock compression speed during slow compression stroke scenarios, such as rider weight transfer, small impacts, and cornering, which improves control and efficiency.

Too much compression damping makes the suspension feel too firm over bumps.

To increase or decrease compression damping, rotate the knob or lever in the direction or position indicated on the shock.

Kompressionens affjedring kontrollerer, hvor hurtigt affjedringen komprimeres under, når den udsættes for langsom komprimering, som overførsel af rytterens vægt, når der drejes, hvilket forbedrer kontrol og effektivitet.

For meget dæmpning af kompressionen gør, at affjedringen føles for fast over bump.

For at øge eller mindske dæmpning af kompression skal knappen eller grebet drejes i den retning, eller til den position, der er angivet på støddæmperen.

Amortizarea comprimării controlează viteza de comprimare a amortizorului în situații în care comprimarea are loc lent, cum sunt, de exemplu, transferul greutății biciclistului, impacturile mici și în viraje, îmbunătățind controlul și eficiența.

O amortizare prea mare a comprimării creează o senzație de rigiditate a suspensiei pe teren denivelat.

Pentru a mări sau a reduce forța de amortizare a comprimării rotiți reglajul sau maneta în direcția sau poziția indicată pe amortizor.

Prędkość dobicia kontroluje prędkość dobijania amortyzatora w momentach wywierania niewielkiego ciśnienia, np. przypadki przesunięcia masy ciała rowerzysty, niewielkie wyboje, czy skręcanie, co poprawia kontrolę nad rowerem i jego sprawność.

Nadmierne tłumienie dobicia sprawia, że podczas jazdy po wybojach rower robi wrażenie sztywnego.

Aby zwiększyć lub zmniejszyć tłumienie kompresji, obróć pokrętło lub dźwignię w kierunku lub do położenia wskazanego na amortyzatorze.

Tlumicí mechanismus komprese reguluje rychlost stlačení pružiny ve fázích pomalého stlačení, například při přenášení váhy jezdce, slabých rázech nebo projíždění zatáček, což má kladný vliv na ovladatelnost a adhezi kola.

Příliš velké tlumení komprese způsobí, že odpružení bude při přejíždění nerovností působit příliš tvrdě.

Chcete-li dosáhnout většího nebo naopak menšího utlumení komprese, otáčejte ovladačem nebo páčkou v příslušném směru nebo do příslušné polohy označené na tlumiči.

Η απόσβεση συμπίεσης ελέγχει την ταχύτητα συμπίεσης της ανάρτησης στη διάρκεια σεναρίων αργής διαδρομής συμπίεσης, όπως κατά τη μεταφορά βάρους του ποδηλάτη, μικρών κρούσεων, και στριψίματος σε γωνίες, με αποτέλεσμα την βελτίωση του ελέγχου και της αποδοτικότητας.

Υπερβολική απόσβεση συμπίεσης δίνει μια υπερβολικά σκληρή αίσθηση της ανάρτησης στα σαμαράκια.

Για αύξηση ή μείωση της απόσβεσης συμπίεσης, περιστρέψτε τον διακόπτη ή τη μανέτα προς την κατεύθυνση ή τη θέση που υποδεικνύεται στην ανάρτηση.

Threshold (T) Adjust
Regulacja progu (T)

Justering af grænse (T)
Nastavení prahové hodnoty (T)

Reglajul pragului (T)
Ρύθμιση ορίου (T)

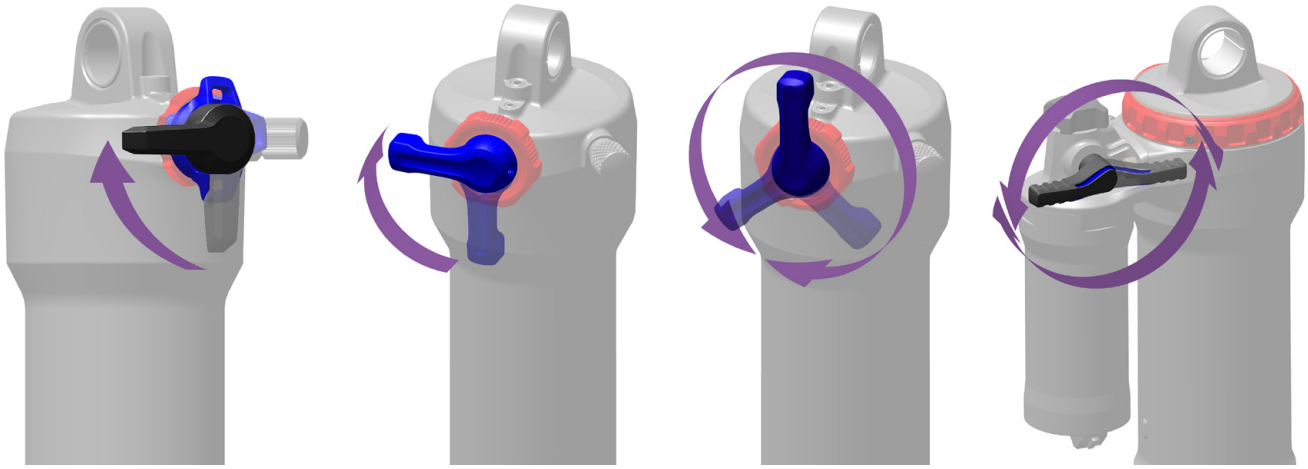

The **Threshold**, or 'Pedal', setting prevents the shock from compressing until moderate impact or downward force occurs.

Use the Threshold setting to increase pedaling efficiency on flat, rolling, and smoother terrain.

To activate the Threshold setting, rotate the lever, or actuate the remote, to the threshold position indicated on the shock.

Indstillingen Grænse (**Threshold**), eller 'Pedal' forhindrer, at affjedringen komprimerer, før der opstår moderate påvirkninger eller pres nedad.

Brug denne indstilling for at øge pedalernes effektivitet på fladt, bølgende eller jævnt terræn.

For at aktivere Grænse-indstillingen, skal grebet drejes, eller fjernbetjeningen udløses til positionen for grænsen angivet på affjedringen.

Reglajul **pragului**, sau al „pedalei”, previne comprimarea amortizorului până la apariția unui impact sau a unei forțe normale moderate.

Pragul poate fi utilizat pentru a mări eficiența pedalării pe teren plan, delurit sau neted.

Pentru a activa reglajul pragului rotiți maneta, sau acționați telecomanda, în poziția de prag indicată pe amortizor.

Ustawienie wartości **Progu**, inaczej „Pedał”, uniemożliwia amortyzatorowi poddawanie się do momentu napotkania wyboju lub zgłębienia o średniej wielkości.

Korzystaj z ustawienia wartości Progu, by zwiększyć sprawność pedałowania po płaskim, lekko pofałdowanym, gładszym terenie.

Aby aktywować ustawienie wartości Progu, obracaj dźwignię, lub skorzystaj z pilota, do wartości progu wskazanej na amortyzatorze.

Nastavení **prahové hodnoty**, pro šlapání zabraňuje tomu, aby docházelo ke stlačení tlumiče dříve než při středních rázech nebo středně velké síle působící ve svislém směru.

Nastavením uzamknutí zvýšíte účinnost šlapání na maximum, což je optimální zejména na hladké silnici nebo v mírném či málo zvlněném terénu.

Chcete-li aktivovat nastavení prahové hodnoty, otočte páčku nebo aktivujte dálkové ovládání do polohy prahové hodnoty, vyznačené na tlumiči.

Η ρύθμιση **ορίου**, ή «πεταλιού», αποτρέπει τη συμπίεση της ανάρτησης μέχρι να προκύψει μέτρια κρούση ή κατωφερής δύναμη.

Χρησιμοποιήστε τη ρύθμιση ορίου για να αυξήσετε την αποδοτικότητα πεταλαρίσματος σε επίπεδο, κατηφορικό και ομαλότερο έδαφος.

Για να ενεργοποιήσετε τη ρύθμιση ορίου, περιστρέψτε το μοχλό, ή ενεργοποιήστε το τηλεχειριστήριο, στη θέση ορίου που υποδεικνύεται στην ανάρτηση.

Lockout (L) Adjust
Regulacja blokady (L)

Justering af Lås, eller Lockout (L)
Nastavení uzamknutí (L)

Reglajul blocajului (L)
Ρύθμιση κλειδώματος (L)

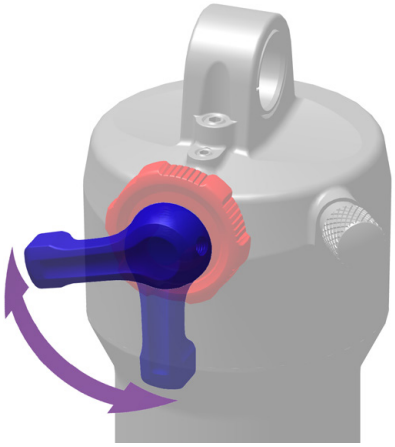

The **Lockout** setting prevents the shock from compressing until significant impact or downward force occurs. The shock will compress when force exceeds damper blow-off circuit resistance.

Use the Lockout setting for maximum pedaling efficiency on smooth or rolling terrain.

Rotate the lever, or actuate the remote, to lock and unlock the compression damper.

Indstillingen Lås, (**Lockout**) forhindrer, affjedringen i at komprimere, før der opstå et signifikant eller nedadgående pres. Affjedringen vil komprimere, når presset overstiger dæmperens indbyggede modstand.

Brug indstillingen Lås (Lockout) for at få maksimal effekt med pedalerne på jævnt eller bølgende terræn.

Drej grebet eller udløs fjerbetjeningen for at låse kompressionsdæmperen eller låse den op.

Reglajul **blocajului** previne comprimarea amortizorului până la apariția unui impact sau a unei forțe normale semnificative. Amortizorul se comprimă când forța depășește rezistența circuitului de evacuare.

Blocajul poate fi utilizat pentru a obține o eficiență maximă a pedalării pe teren plan sau delurit.

Pentru a bloca sau a debloca amortizarea comprimării rotiți maneta sau acționați telecomanda.

Ustawienie wartości **Blokady** uniemożliwia amortyzatorowi poddawanie się do momentu napotkania wyboju lub zgłębienia o znacznej wielkości. Amortyzator podda się, gdy siła przekroczy wartość oporową upustu w układzie tłumika.

Korzystaj z ustawienia wartości Blokady dla uzyskania maksymalnej sprawności pedałowania po gładkim, lekko pofałdowanym ternie.

Obracaj dźwignię lub skorzystaj z pilota, by włączać i wyłączać tłumik ciśnieniowy.

Nastavení **uzamknutí** zabraňuje tomu, aby docházelo ke stlačení tlumiče dříve než při intenzivních rázech nebo velké síle působící ve svislém směru. Tlumič se stlačí v okamžiku, kdy síla překoná odpor aktivačního mechanismu tlumiče.

Nastavením uzamknutí zvýšíte účinnost šlapání na maximum, což je optimální zejména v mírném či jen málo zvlněném terénu.

Chcete-li kompresní tlumič zamknout nebo odemknout, otočte páčku nebo aktivujte dálkové ovládání.

Η ρύθμιση **κλειδώματος** αποτρέπει τη συμπίεση της ανάρτησης μέχρι να προκύψει σημαντική κρούση ή κατωφερής δύναμη. Η ανάρτηση θα συμπιεστεί όταν η δύναμη υπερβεί την αντίσταση κυκλώματος εκτόνωσης του αποσβεστήρα.

Χρησιμοποιήστε τη ρύθμιση κλειδώματος για μέγιστη αποδοτικότητα πεταλαρίσματος σε ομαλό ή κατηφορικό έδαφος.

Περιστρέψτε το μοχλό, ή ενεργοποιήστε το τηλεχειριστήριο, για κλείδωμα και ξεκλείδωμα του αποσβεστήρα συμπίεσης.

Remote (R) Adjust
Regulacja pilota (R)

Justering af fjernbetjening (R)
Seřízení dálkového ovládání (R)

Reglajul cu ajutorul telecomenzii (R)
Ρύθμιση τηλεχειριστηρίου (R)

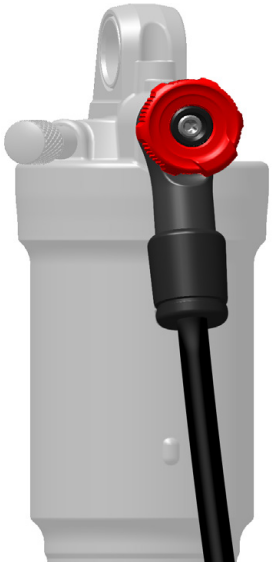

Threshold or **Lockout** can be actuated any time during use with the included cable or hydraulic remote on some RockShox rear shocks.

Consult the appropriate RockShox remote user manual at www.sram.com/rockshox for installation and operation instructions.

Próg lub **Blokada** mogą być aktywowane w dowolnym momencie podczas jazdy przy pomocy dostarczonego przewodu lub pilota hydraulicznego w przypadku pewnych tylnych amortyzatorów RockShox.

Wskazówki dotyczące montowania i użytkowania dostępne są we właściwym podręczniku użytkownika pilota RockShox dostępnym na stronie www.sram.com/rockshox.

Tærskel eller **Lås** (**Threshold** eller **Lockout**) kan udløses til enhver tid under brug med det indbyggede kabel eller den hydrauliske fjernbetjening på nogle RockShox-bagaffjedringer.

Se den passende brugervejledning til din RockShox-fjernbetjening på www.sram.com/rockshox for instruktioner til installation og brug.

U některých zadních tlumičů RockShox lze nastavení **prahové hodnoty** nebo **zámku** kdykoli za jízdy aktivovat pomocí integrovaného dálkového ovládání (lankové nebo hydraulické).

Informace o montáži a používání dálkového ovládání najdete v uživatelské příručce k příslušnému dálkovému ovládání RockShox na adrese www.sram.com/rockshox.

La anumite amortizoare spate RockShox **pragul** sau **blocajul** pot fi acționate oricând cu ajutorul telecomenzii cu cablu sau hidraulice incluse.

Pentru instrucțiuni de montare și de utilizare consultați manualul pentru telecomanda RockShox de la www.sram.com/rockshox.

Το **όριο** ή το **κλείδωμα** μπορούν να ενεργοποιηθούν με το παρεχόμενο συρματόσχοινο ή υδραυλικό τηλεχειριστήριο σε ορισμένες οπίσθιες αναρτήσεις RockShox.

Συμβουλευτείτε το κατάλληλο εγχειρίδιο χρήστη τηλεχειριστηρίου RockShox στη διεύθυνση www.sram.com/rockshox για οδηγίες τοποθέτησης και λειτουργίας.

3-Piece Spacer
Rozpórka trzyelementowa
Afstandsstykke i 3 dele
Distanční sada (3 díly)
Distanțierul din 3 piese
Διαχωριστικό 3 τεμαχίων

Use the RockShox Rear Shock Bushing Tool to install 3-piece spacer mounting hardware.

Do zamontowania elementów mocujących rozpórki trzyelementowej stosuj narzędzia do montowania tulei tylnego amortyzatora RockShox.

Brug RockShox Rear Shock Bushing Tool for at montere monteringsbeslag i 3 dele.

K montáži upevňovacích prvků s trojdílnou distanční sadou použijte nástroj na pouzdra zadních tlumičů RockShox.

Pentru a monta distanțierul din 3 piese utilizați scula RockShox pentru bucșele amortizorului din spate.

Χρησιμοποιήστε το εργαλείο ροδέλας της πίσω ανάρτησης RockShox για να τοποθετήσετε το διαχωριστικό στερέωσης των 3 τεμαχίων.

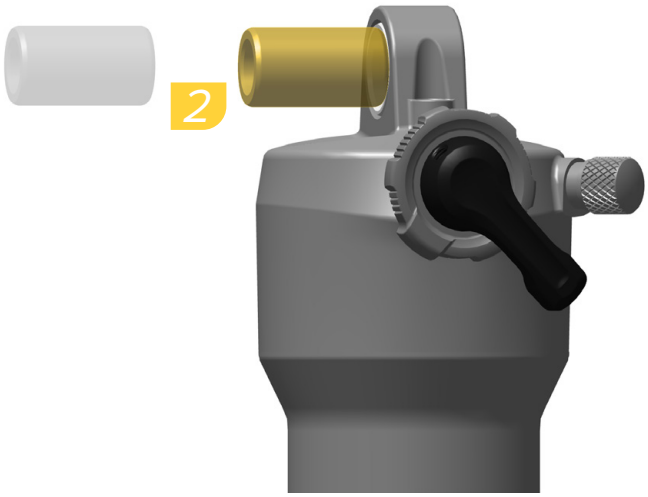

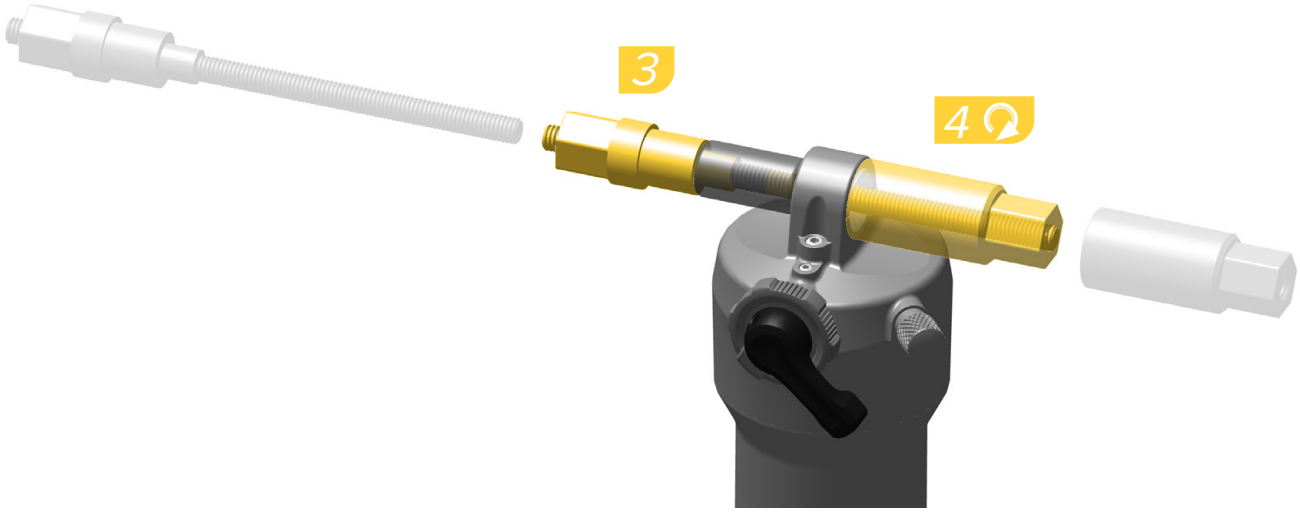

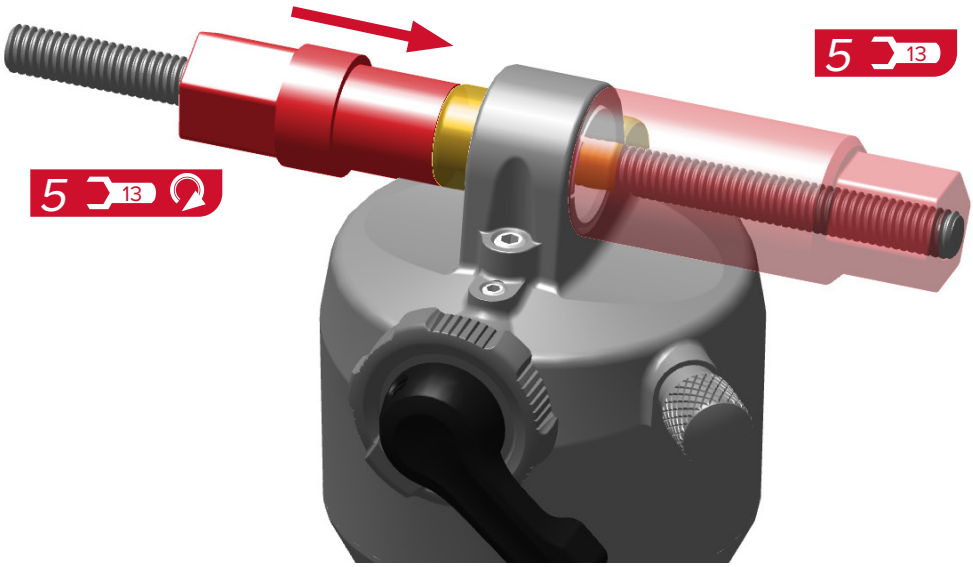
5
13
5
13

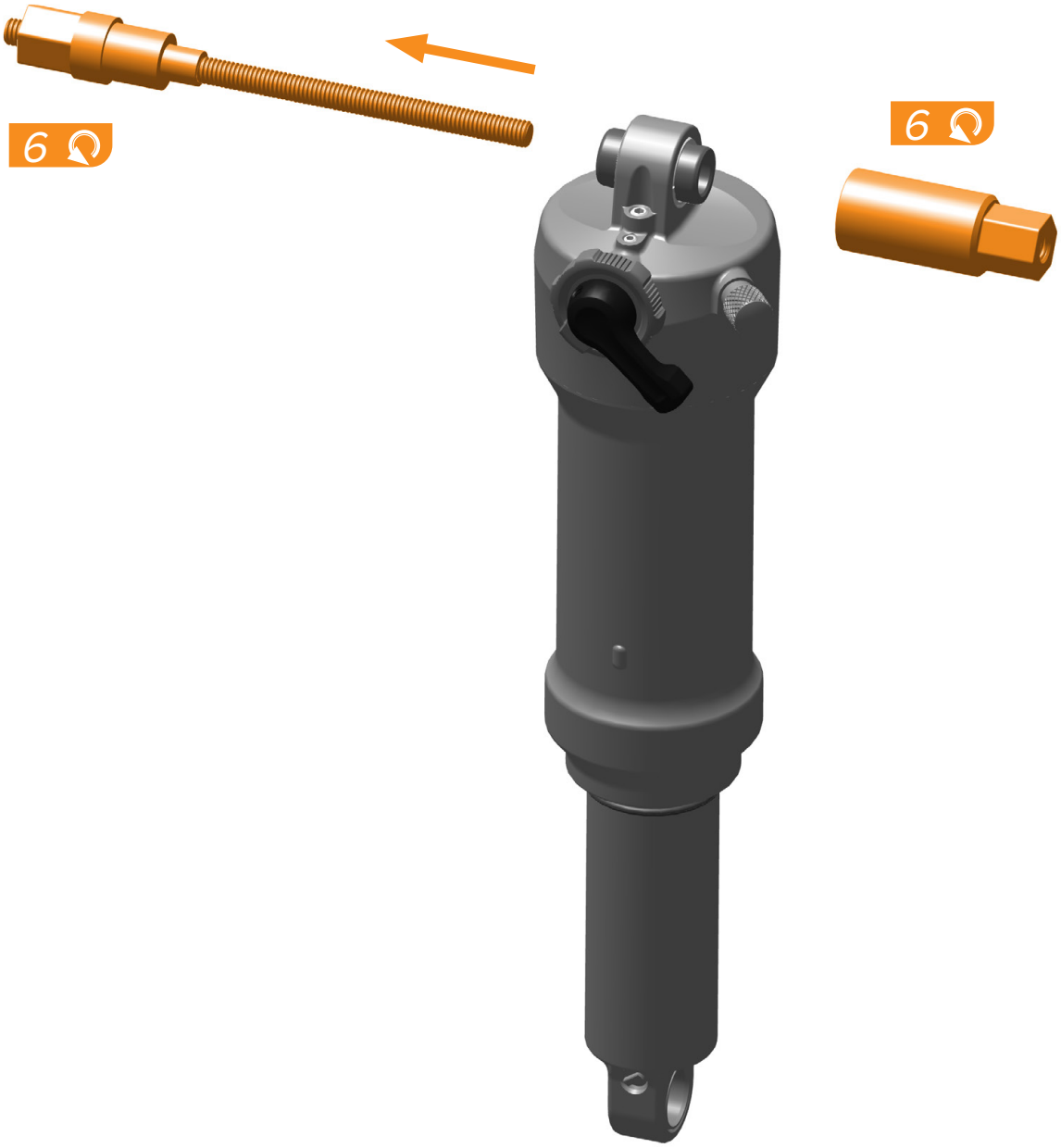
6
6

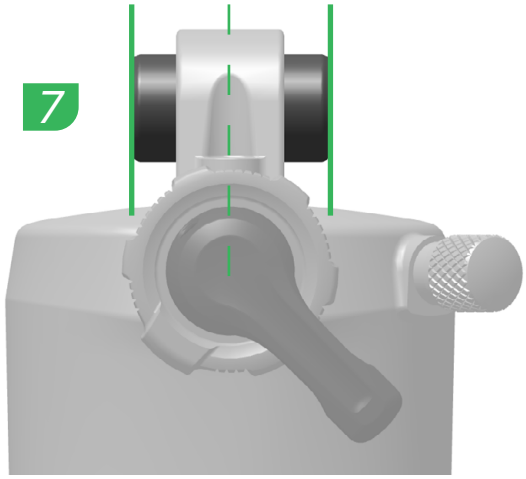

Confirm the mounting hardware spacer pin is centered in the eyelet.

Upewnij się, że szpilka elementów mocujących rozpórki jest wyśrodkowana w otworze.

Kontroller, at monteringsbeslaget er centreret i øjet.

Zkontrolujte, že je distanční čep z upevňovací sady vystředěn v montážním otvoru.

Asigurați-vă că știftul distanțier este centrat în orificiu.

Επιβεβαιώστε ότι η ακίδα του διαχωριστικού στερέωσης είναι κεντραρισμένη στον κρίκο.

Shock Installation
Montaż amortyzatora

Montering af affjedring
Montáž zadního tlumiče

Montarea amortizorului
Τοποθέτηση ανάρτησης

Bicycle frames and rear shocks vary. Consult the bicycle frame manufacturer for the correct rear shock eyelet interface, mounting hardware, and proper installation of your rear shock.

Ramy rowerowe i amortyzatory różnią się. Skonsultuj się z producentem ramy rowerowej w sprawie właściwego złącza otworu amortyzatora tylnego, elementów mocujących i właściwego sposobu montażu twojego amortyzatora tylnego.

Cykelrammer og bagaffjedringer kan være forskellige. Kontakt producenten af din cykelramme for korrekt montering ved bagaffjedringen og øjet, monteringsbeslag og korrekt montering af din bagaffjedring.

Rámy jízdních kol i zadní tlumiče mohou mít různé provedení. Specifikace požadovaného rozhraní pro montážní otvor, upevňovacích prvků a také pokyny k montáži zadního tlumiče získáte u výrobce rámu.

Există diverse cadre și amortizoare de bicicletă. Pentru interfața ochiului amortizorului, accesoriile de montare și montarea corectă a amortizorului consultați producătorul cadrului bicicletei.

Οι σκελετοί ποδηλάτων και οι οπίσθιες αναρτήσεις διαφέρουν. Συμβουλευτείτε τον κατασκευαστή του σκελετού του ποδηλάτου για τη σωστή διεπαφή κρίκου πίσω ανάρτησης, το υλικό στερέωσης και τη σωστή τοποθέτησης της οπίσθιας ανάρτησής σας.

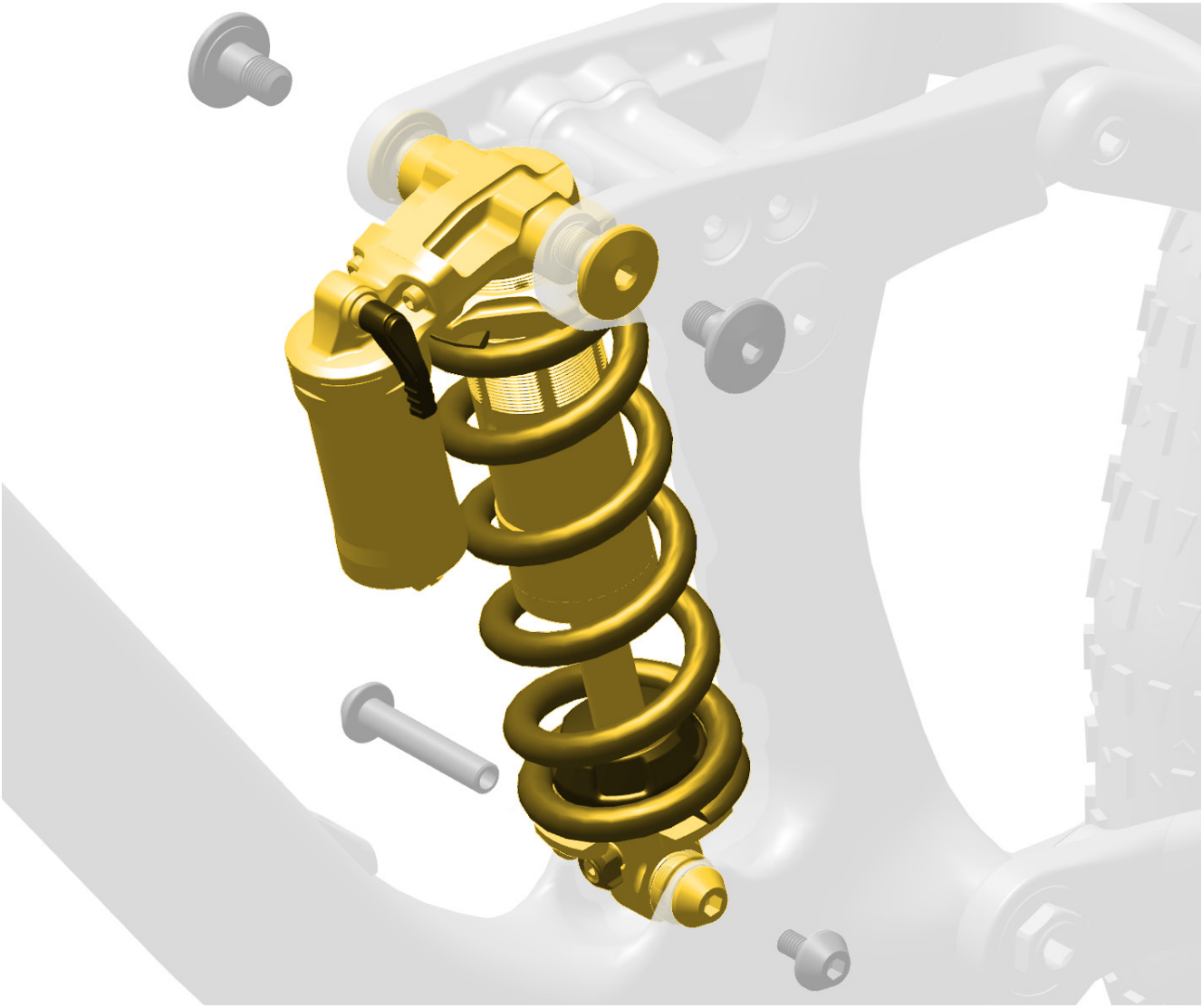

Shock Setup

Suspension sag can be used to set the proper suspension spring rate for the rider.

Sag is the amount (percentage) the suspension compresses when the rider, including riding gear, is seated on the bicycle in the riding position.

Setting proper sag allows the wheels to maintain traction without using too much travel reserved for shock absorbtion.

More sag increases small bump sensitivity, while less sag decreases small bump senstivity.

Set spring sag before making any other tuning adjustments.

Konfiguracja amortyzatora

Ugięcie zawieszenia może być wykorzystane do ustalenia sztywności sprężyny właściwej dla rowerzysty.

Wielkość ugięcia jest wartością procentową kompresji mającej miejsce, gdy rowerzysta, w tym jego wyposażenie, siedzi na rowerze w pozycji jezdnej.

Ustalenie właściwej wartości ugięcia pozwala, by koła zachowywały trakcję bez nadmiernego przesuwu amortyzatorów.

Zwiększenie ugięcia zwiększa wrażliwość na niewielkie wyboje, a zmniejszenie ugięcia zmniejsza wrażliwość na niewielkie wyboje.

Ustal wartość ugięcia sprężyny przed dokonaniem jakichkolwiek innych regulacji.

Opsætning af affjedring

Udgangspunkt for affjedringen kan bruges til at indstille korrekte hårdhed for fjederen i forhold til rytteren.

Udgangspunkt for affjedringen betyder, hvor meget (hvor mange procent) affjedringen komprimeres, når rytteren med udstyr, sætter sig i køreposition på cyklen.

Med det rette udgangspunkt kan hjulene beholde trækkraft uden at bruge for meget vandring, som ellers skal bruges til chokabsorbering.

Et større udgangspunkt øger følsomhed over for små bump, et mindre udgangspunkt mindsker følsomheden over for små bump.

Indstil fjedrens udgangspunkt, før der foretages andre justeringer.

Seřízení zadního tlumiče

Nastavení správné tuhosti pružiny tlumiče pro konkrétního jezdce se určuje podle výchozího stlačení odpružení.

Výchozí stlačení odpružení je procentuální hodnota, o kterou se pružina stlačí, když se jezdec v plné výbavě posadí na bicykl.

Při nastavení správného výchozího stlačení odpružení si kola zachovávají dostatečnou adhezi, aniž by se spotřebovala příliš velká dráha tlumiče, vyhrazená pro pohlcování nárazů.

Při větším výchozím stlačení se zvyšuje citlivost na malé nerovnosti, při menším výchozím stlačení se naopak tato citlivost snižuje.

Výchozí stlačení odpružení nastavte ještě před laděním jakýchkoli dalších parametrů.

Reglarea amortizorului

Pentru a regla rata de rigiditate corectă pentru biciclist poate fi utilizată comprimarea statică.

Comprimarea statică este valoarea (procentuală) cu care se comprimă suspensia când biciclistul, inclusiv echipamentul, se așază pe șaua bicicletei în poziția de mers.

Reglarea corectă a comprimării statice permite roților să mențină tracțiunea fără a utiliza prea mult din cursa suspensiei de amortizare a șocurilor.

O comprimare statică mai mare crește sensibilitate la denivelări mici, iar o comprimare statică mai mică reduce sensibilitatea la denivelări mici.

Reglați comprimarea statică înainte de a efectua celelalte reglaje ale suspensiei.

Αρχική ρύθμιση ανάρτησης

Η βύθιση ανάρτησης μπορεί να χρησιμοποιηθεί για ρύθμιση της σωστής τιμής ελατηρίου ανάρτησης για τον ποδηλάτη.

Βύθιση είναι το μέγεθος (ποσοστό) συμπίεσης της ανάρτησης όταν ο ποδηλάτης, μαζί με τον ποδηλατικό εξοπλισμό, κάθεται στο ποδήλατο σε θέση ποδηλασίας.

Η ρύθμιση της σωστής βύθισης επιτρέπει στους τροχούς να διατηρούν την έλξη χωρίς να χρησιμοποιούν υπερβολικά μεγάλη διαδρομή η οποία διαφυλάσσεται για την απορρόφηση των κραδασμών.

Η μεγαλύτερη βύθιση αυξάνει την ευαισθησία στα μικρά σαμαράκια, ενώ η μικρότερη βύθιση μειώνει την ευαισθησία στα μικρά σαμαράκια.

Ρυθμίστε τη βύθιση του ελατηρίου πριν κάνετε οποιεσδήποτε άλλες ρυθμίσεις συντονισμού.

Set Sag - Air Shocks

Ustal wartość ugięcia – amortyzatory powietrzne

Indstilling af udgangspunkt – luftaffjedringer

Nastavení výchozího stlačení – vzduchové tlumiče

Reglarea comprimării statice – amortizoare pneumatice

Ρύθμιση βύθισης – Αναρτήσεις αέρα

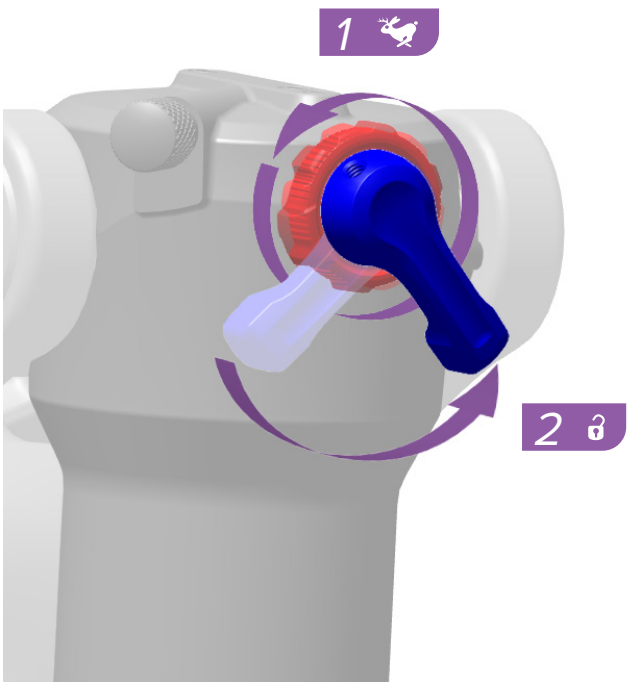

Pressurize the shock (PSI) to the equivalent of the rider's total weight (lbs), including gear.

Example: 160 lbs = 160 PSI

Remove the pump.

Pump affjedringen (PSI) op til det, som svarer til rytterens totalvægt inklusive udstyr.

Eksempel: 160 lbs/73 kg = 160 PSI/11 BAR

Fjern pumpen.

Presurizați amortizorul (în PSI) la echivalentul greutății totale a biciclistului (în lbs), inclusiv echipamentul.

Exemplu: 160 lbs/73 kg = 160 PSI/11 bari

Deconectați pompa.

Wyreguluj ciśnienie w amortyzatorze (PSI) do odpowiednika całkowitej wagi rowerzysty (z wyposażeniem) wyrażonej w funtach (lbs).

Przykład: 160 lbs/73 kg = 160 PSI/11 BAR

Usuń pompkę.

Nahustěte tlumič na tlak (psi/bary) ekvivalentní celkové hmotnosti (lbs/kg) jezdce včetně vybavení.

Příklad: 160 lbs/73 kg = 160 psi/11 barů

Odmontujte hustilku.

Δώστε πίεση στην ανάρτηση (PSI) ισοδύναμη με το συνολικό βάρος του ποδηλάτη (lbs), συμπεριλαμβανομένου του εξοπλισμού του.

Παράδειγμα: 160 lbs/73 kg = 160 PSI/11 BAR

Αφαιρέστε την αντλία.

Compress the shock once more to equalize air pressure.

Komprimer affjedringen en gang for at udligne lufttrykket.

Comprimați amortizorul încă o dată pentru a egaliza presiunea aerului.

Ściśnij amortyzator jeszcze raz, aby wyrównać ciśnienie.

Znovu stlačte tlumič, aby mohlo dojít k vyrovnání tlaku vzduchu.

Συμπιέστε την ανάρτηση μία φορά ακόμα για εξισορρόπηση της πίεσης αέρα.

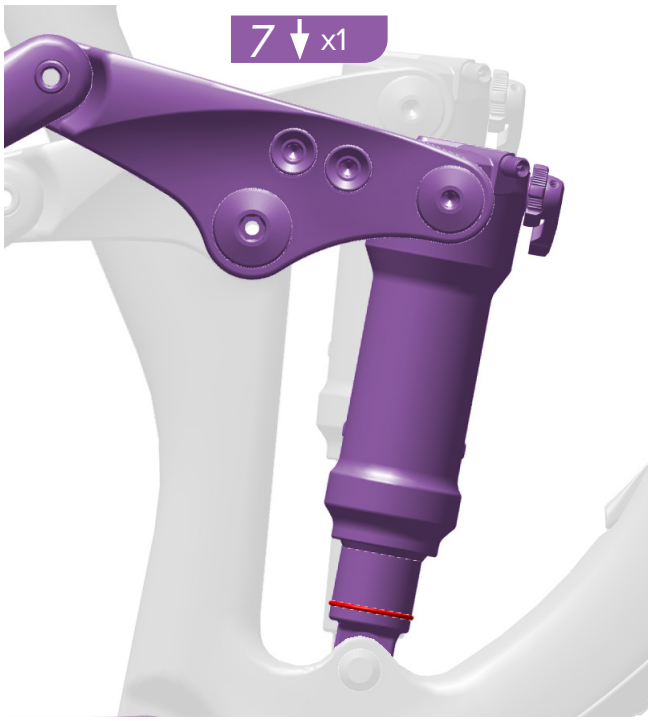

With riding gear on, and an assistant holding the bike, step onto the bicycle and lightly cycle the shock two to three times.

Sæt dig på cyklen med udstyr på, og mens en hjælper holder cyklen, og bevæg affjedringen let to til tre gange.

Cu echipamentul îmbrăcat și un asistent ținând bicicleta, așezați-vă pe bicicletă și comprimați amortizorul ușor de două până la trei ori.

Wsiądź na rower ze swoim sprzętem, a osoba asystująca niech utrzymuje go w pozycji stojącej. Delikatnie dokonaj dwukrotnego lub trzykrotnego wykonania cyklu przez amortyzator.

Navlékněte si své obvyklé jízdní vybavení, nechte kolo podržet od pomocníka, nasedněte na ně a dvakrát nebo třikrát zlehka tlumič „propérujte“.

Με φορεμένο τον ποδηλατικό εξοπλισμό, και έναν βοηθό να κρατά το ποδήλατο, ανεβείτε στο ποδήλατο και ενεργοποιήστε ελαφρώς την ανάρτηση δύο ως τρεις φορές.

While seated on the bicycle, have an assistant slide the sag o-ring against the wiper seal.

Mens du sidder på cyklen, skal du få hjælper til at sætte o-ringen ind mod afjedringens forsegling.

În timp ce ședeți pe bicicletă solicitați asistentului să culiseze inelul de cauciuc până la garnitura de etanșare a amortizorului.

Siedząc na rowerze, poproś osobę asystującą o przesunięcie pierścienia ugięcia (pierścień typu o-ring) do pierścienia zgarniającego.

Zatímco sedíte na kole, váš pomocník posune O-kroužek výchozího stlačení proti stíracímu těsnění.

Ενώ κάθεστε στο ποδήλατο, ζητήστε από το βοηθό να σύρει το δακτύλιο βύθισης κόντρα στο στεγανωτικό (wiper seal).

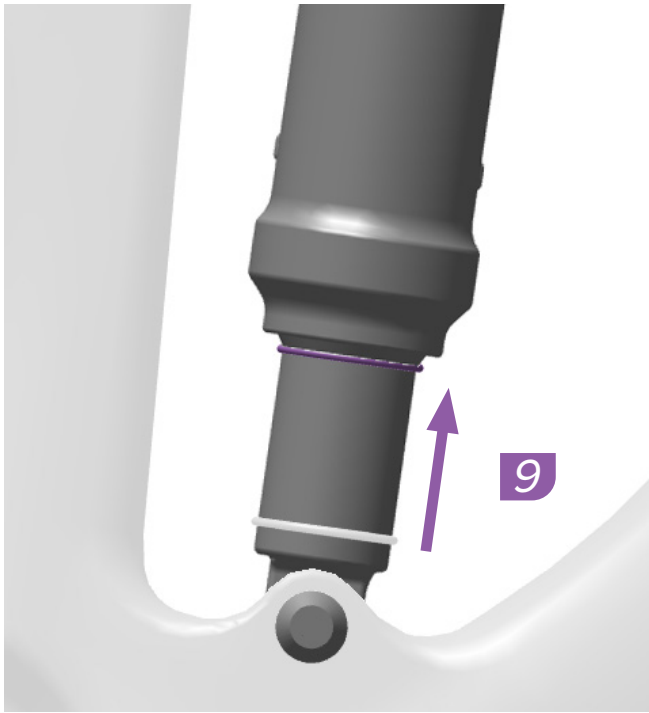

Gently step off the bicycle without compressing the shock.

Stig forsigtigt af cyklen uden at komprimere affjedringen.

Descălecați de pe bicicletă cu atenție, fără a comprima amortizorul.

Delikatnie zsiądź z roweru bez uginania amortyzatora.

Opatrně z kola sesedněte, aniž byste tlumič dále stlačili.

Κατεβείτε μαλακά από το ποδήλατο χωρίς να συμπιέσετε την ανάρτηση.

Note the sag percentage where the o-ring stopped.

Correct sag percentage for Solo Air shocks is 25%. Correct sag percentage for DebonAir shocks is 30%.

Sag can be set ±5% as preferred. Adjust pressure and retest sag as needed.

Læg mærke, hvor o-ringen har sat sig.

Korrekt procent for udgangspunkt til Solo Air-affjedringer er 25%. Korrekt procent for udgangspunkt til DebonAir-affjedringer er 30%.

Udgangspunktet kan sættes til ±5% efter ønske. Juster pres og test udgangspunktet igen efter behov.

Notați procentajul comprimării statice în poziția în care s-a oprit inelul de cauciuc.

Procentajul corect al comprimării statice este pentru amortizoarele Solo Air de 25%. Procentajul corect al comprimării statice este pentru amortizoarele DebonAir de 30%.

Comprimarea statică poate fi reglată cu ±5%, după preferință. Ajustați presiunea și reverificați comprimarea statică după cum este necesar.

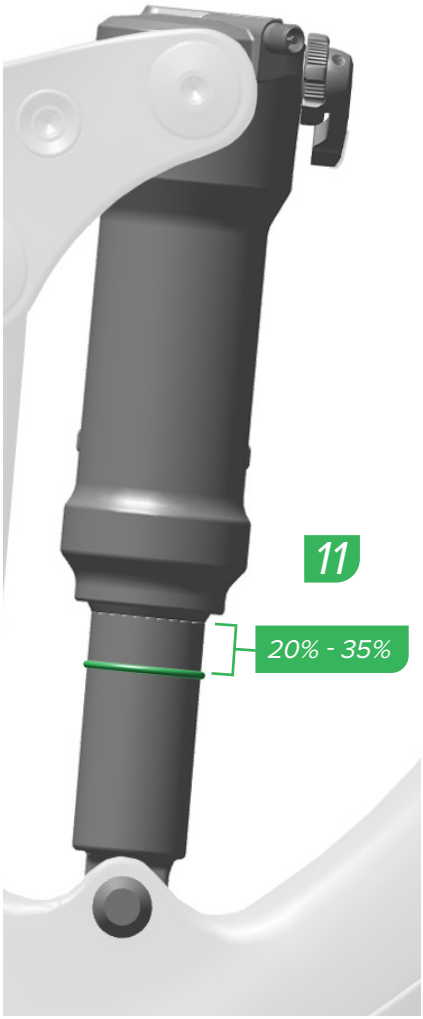

Odnotuj procent ugięcia w punkcie, w którym zatrzymał się pierścień o-ring.

Dla amortyzatorów Solo Air właściwa wartość ugięcia to 25%. Dla amortyzatorów DebonAir właściwa wartość ugięcia to 30%.

Ugięcie może być skorygowane o ±5% zgodnie z preferencjami rowerzysty. Wyreguluj ciśnienie i dokonaj ponownego testu, jeśli jest to konieczne.

Poznamenejte si procentní hodnotu, na níž se O-kroužek zastavil.

Správná procentní hodnota pro tlumiče Solo Air je 25 %. Správná procentní hodnota pro tlumiče DebonAir je 30 %.

Podle potřeby lze výchozí stlačení nastavit s odchylkou ±5 %. Upravte tlak a znovu vyzkoušejte výchozí stlačení nasednutím na kolo.

Σημειώστε το ποσοστό βύθισης εκεί όπου σταμάτησε ο δακτύλιος.

Το σωστό ποσοστό βύθισης για αναρτήσεις Solo Air είναι 25%. Το σωστό ποσοστό βύθισης για αναρτήσεις DebonAir είναι 30%.

Η βύθιση μπορεί να ρυθμιστεί ±5% σύμφωνα με τις προτιμήσεις σας. Ρυθμίστε την πίεση και δοκιμάστε και πάλι όπως χρειάζεται.

Set Sag - Coil Shocks

Indstilling af udgangspunkt – fjedre

Reglarea comprimării statice – amortizoare cu arcuri elicoidale

Ustal wartość ugięcia – amortyzatory sprężynowe

Nastavení výchozího stlačení – pružinové tlumiče

Ρύθμιση βύθισης – Ελικοειδείς αναρτήσεις

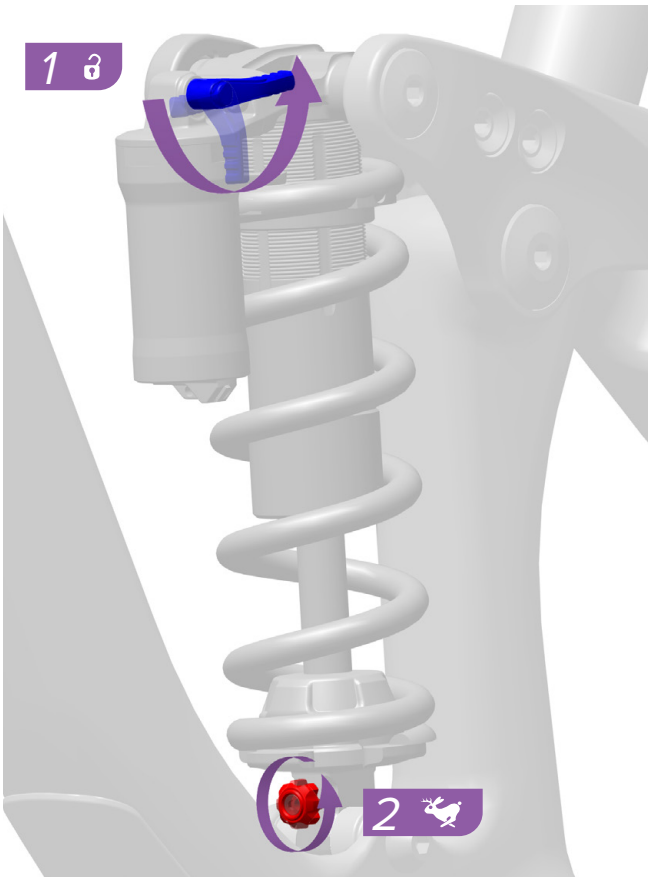

Set the rebound, compression, and threshold settings to the full open position.

Indstil tilbageslag (rebound), kompression og grænse (threshold) til den fulde, åbne position.

Reglați destinderea, comprimarea și pragul în poziție deschisă complet.

Ustaw wartości odbicia, dobicia i progu do pozycji w pełni otwartej.

Nastavte parametry odskoku, komprese a prahové hodnoty do plně otevřené pozice.

Ρυθμίστε την αναπήδηση, τη συμπίεση και τις ρυθμίσεις ορίου στην πλήρως ανοικτή θέση.

Turn the spring preload adjuster counter-clockwise until there is no resistance.

Drej fjederens fjederspænding mod uret, til der ikke er modstand.

Rotiți reglajul de pretensionare a arcului spre stânga, până când nu mai opune nicio rezistență.

Obracaj regulator napięcia wstępnego w kierunku przeciwnym do kierunku ruchu wskazówek zegara do momentu, w którym zaniknie opór.

Otáčejte předpěťovým regulátorem proti směru hodinových ručiček, dokud nepocítíte tlak.

Στρέψτε το ρυθμιστή προφορτίου ελατηρίου αριστερόστροφα μέχρι να μην υπάρχει αντίσταση.

Turn the preload adjuster clockwise two full turns and stop.

Drej fjederspændingen to omgange med uret og stop.

Rotiți reglajul spre dreapta două rotații și lăsați-l în această poziție.

Obróć regulator napięcia wstępnego w kierunku zgodnym z kierunkiem ruchu wskazówek zegara o dwa pełne obroty i zatrzymaj się.

Otočte předpěťovým regulátorem o dvě otáčky po směru hodinových ručiček a zastavte.

Στρέψτε το ρυθμιστή προφορτίου ελατηρίου δεξιόστροφα δύο ολόκληρες στροφές και σταματήστε.

Slide the bottom out bumper to the shock body.

Sæt bundsikringen på affjedringen.

Culisați tamponul opritor până vine în contact cu corpul amortizorului.

Przesuń dolny zderzak w kierunku korpusu amortyzatora.

Posuňte dolní doraz k tělu tlumiče.

Σύρετε τον κάτω προφυλακτήρα προς το σώμα της ανάρτησης.

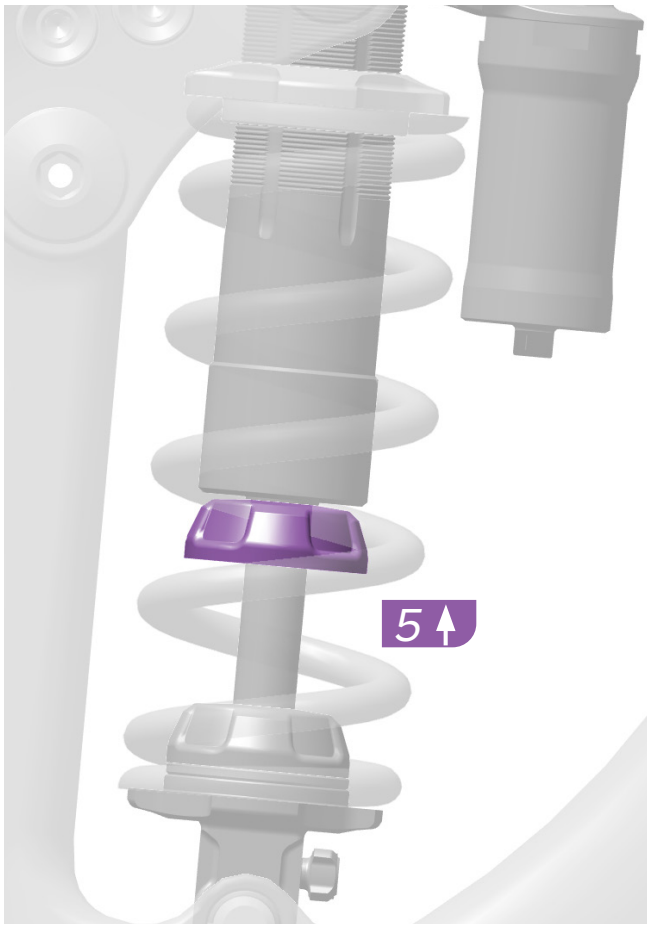

With riding gear on, and an assistant holding the bike, step onto the bicycle and lightly cycle the shock two to three times.

Sæt dig på cyklen med udstyr på, og mens en hjælper holder cyklen, og bevæg affjedringen let to til tre gange.

Cu echipamentul îmbrăcat și un asistent ținând bicicleta, așezați-vă pe bicicletă și comprimați amortizorul ușor de două până la trei ori.

Wsiądź na rower ze swoim sprzętem, a osoba asystująca niech utrzymuje go w pozycji stojącej. Delikatnie dokonaj dwukrotnego lub trzykrotnego wykonania cyklu przez amortyzator.

Navlékněte si své obvyklé jízdní vybavení, nechte kolo podržet od pomocníka, nasedněte na ně a dvakrát nebo třikrát zlehka tlumič „propérujte“.

Με φορεμένο τον ποδηλατικό εξοπλισμό, και έναν βοηθό να κρατά το ποδήλατο, ανεβείτε στο ποδήλατο και ενεργοποιήστε ελαφρώς την ανάρτηση δύο ως τρεις φορές.

While seated on the bicycle, have an assistant slide the bottom out bumper against the wiper seal.

⚠CAUTION

To avoid injury, use a non-metallic tool to slide the bumper. **Do not use your finger.**

Siedząc na rowerze, poproś osobę asystującą o przesunięcie dolnego zderzaka do pierścienia zgarniającego.

⚠OSTRZEŻENIE

Aby uniknąć urazu, do przesuwania zderzaka stosuj narzędzie niemetalowe. **Nie używaj palca.**

Mens du sidder på cyklen, skal du få hjælper til at sætte o-ring ind mod afjedringens forsegling.

⚠ADVARSEL

For at undgå uheld så brug et redskab (ikke af metal) for at flytte bundsikringen. **Brug ikke din finger.**

Zatímco sedíte na kole, váš pomocník posune dolní doraz proti stíracímu těsnění.

⚠UPOZORNĚNÍ

Doraz posouvejte pomocí nekovového nástroje, jinak může dojít ke zranění. **Nikdy doraz neposouvejte prstem.**

În timp ce ședeți pe bicicletă solicitați asistentului să culiseze tamponul opritor până la garnitura de etanșare a amortizorului.

⚠ATENȚIE

Pentru a preveni accidentele, utilizați o sculă nemetalică pentru a culisa tamponul. **Nu folosiți degetele.**

Ενώ κάθεστε στο ποδήλατο, ζητήστε από το βοηθό να σύρει τον κάτω προφυλακτήρα κόντρα στο στεγανωτικό (wiper seal).

⚠ΠΡΟΣΟΧΗ

Για να αποφύγετε τραυματισμό, χρησιμοποιήστε μη μεταλλικό εργαλείο για να σύρετε τον προφυλακτήρα. **Μην χρησιμοποιείτε το δάχτυλό σας.**

Gently step off of the bicycle without compressing the rear shock.

Delikatnie zsiądź z roweru bez uginania tylnego amortyzatora.

Stig forsigtigt af cyklen uden at komprimere bagaffjedringen.

Opatrně z kola sesedněte, aniž byste zadní tlumič dále stlačili.

Descălecați de pe bicicletă cu atenție, fără a comprima amortizorul.

Κατεβείτε μαλακά από το ποδήλατο χωρίς να συμπιέσετε την πίσω ανάρτηση.

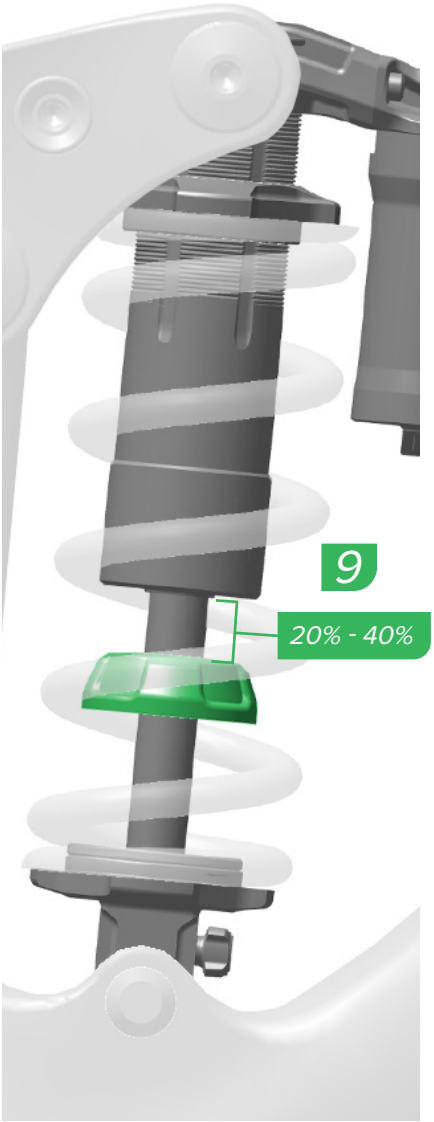

Check the top of the bottom out bumper position on the shock shaft and note the sag percentage marking.

If the shaft does not include markings measure the shaft length with a ruler.

Correct sag should be between 25% and 35%. Depending on your riding style and terrain, sag can be set 5% more or less than the recommended amount.

Kontroller, hvor det øverste af bundsikringen er på affjedringens skaft, og noter procentendelen ved markeringen.

Hvis skaftet ikke har markeringer, så mål længden af skaftet med en lineal.

Det korrekte udgangspunkt bør være mellem 25% og 35%. Afhængigt af din kørestil og terræent kan udgangspunktet sættes til 5% mere eller mindre end det anbefalede.

Verificați poziția părții de sus a tamponului pe axul amortizorului și notați marcajul pentru procentajul comprimării statice.

Dacă axul nu are marcaje măsurați lungimea cu o riglă.

Comprimarea statică corectă este între 25% și 35%. În funcție de stilul de mers și teren, comprimarea statică poate fi reglată cu 5% mai mult sau mai puțin decât valoarea recomandată.

Sprawdź położenie szczytu dolnego zderzaka na trzonie amortyzatora i odnotuj oznaczenie procentowe ugięcia.

Jeśli trzon nie posiada oznaczeń, zmierz długość trzonu miarką.

Właściwa wartość ugięcia powinna wynosić od 25% do 35%. W zależności od twojego stylu jazdy i terenu, ugięcie może być podwyższone lub obniżone o 5% od zalecanych wartości.

Zkontrolujte polohu horní hrany dolního dorazu na dříku tlumiče a poznamenejte si procentní hodnotu výchozího stlačení.

Nejsou-li na dříku měřicí značky, přeměřte délku měřidlem.

Správné výchozí stlačení by mělo mít hodnotu 25 % až 35 %. Podle jízdního stylu a druhu terénu lze výchozí stlačení nastavit s odchylkou 5 % více nebo méně, než je doporučená hodnota.

Ελέγξτε το πάνω μέρος του κάτω προφυλακτήρα στον άξονα της ανάρτησης και σημειώστε την ένδειξη ποσοστού βύθισης.

Αν ο άξονας δεν συμπεριλαμβάνει ενδείξεις, μετρήστε το μήκος του άξονα με χάρακα.

Η σωστή βύθιση θα πρέπει να είναι μεταξύ 25% και 35%. Ανάλογα με το στυλ ποδηλασίας σας και το έδαφος, η βύθιση μπορεί να ρυθμιστεί 5% ή λιγότερο από τη συνιστώμενη.

If the sag value is not at the desired level, turn the preload adjuster ring and repeat the measuring process until the desired sag value is achieved.

If the sag value is not at the desired level after five full clockwise turns, a heavier spring must be installed, and the sag setting procedure must be repeated.

NOTICE

Do not exceed five full turns of preload adjustment.

Hvis værdien for udgangspunktet ikke har det ønskede niveau, så drej ringen til fjederspændingen og gentag målingsprocessen, til den ønskede værdi for udgangspunktet er nået.

Hvis værdien for udgangspunktet ikke har den ønskede værdi efter fem hele omgange, skal der monteres en kraftigere fjeder, og processen med indstilling af udgangspunkt skal gentages.

BEMÆRK

Brug ikke mere end fem hele omgange til justering af fjederspænding.

Dacă valoarea comprimării statice nu este la nivelul dorit rotiți inelul de reglare a pretensionării și repetați procesul de măsurare până la obținerea valorii dorite.

Dacă valoarea comprimării statice nu este la nivelul dorit după cinci rotații complete spre dreapta trebuie instalat un arc mai puternic, iar procedura de reglare a comprimării statice trebuie repetată.

NOTĂ

Nu depășiți cinci rotații complete ale reglajului pretensionării.

Jeśli wartość ugięcia nie odpowiada pożądanemu poziomowi, obróć pierścień regulatora napięcia wstępnego i powtarzaj proces pomiarowy do momentu osiągnięcia pożądanej wartości ugięcia.

Jeśli wartość ugięcia nie odpowiada pożądanemu poziomowi po pięciu pełnych obrotach w kierunku zgodnym z kierunkiem ruchu wskazówek zegara, winna zostać zamontowana cięższa sprężyna, a procedura ustalania ugięcia musi być powtórzona.

UWAGA

Nie przekraczaj pięciu pełnych obrotów regulatora napięcia wstępnego.

Pokud nemá výchozí stlačení požadovanou hodnotu, otáčejte předpěťovým regulátorem a opakujte původní postup, dokud nedosáhnete požadované hodnoty výchozího stlačení.

Není-li výchozí stlačení na požadované hodnotě ani po pěti úplných otáčkách po směru hodinových ručiček, je nutné namontovat tužší pružinu a pak zopakovat nastavení výchozího stlačení.

UPOZORNĚNÍ

Nepřekračujte limit pěti úplných otáček předpěťového regulátoru.

Αν η τιμή βύθισης δεν βρίσκεται στο επιθυμητό επίπεδο, στρέψτε το δακτύλιο ρυθμιστή προφορτίου και επαναλάβετε τη διαδικασία μέτρησης μέχρι να επιτευχθεί η επιθυμητή τιμή βύθισης.

Αν η τιμή βύθισης δεν βρίσκεται στο επιθυμητό επίπεδο μετά από πέντε πλήρεις δεξιές στροφές, πρέπει να τοποθετηθεί βαρύτερο ελατήριο, και η διαδικασία βύθισης πρέπει να επαναληφθεί.

ΠΡΟΕΙΔΟΠΟΙΗΣΗ

Μην υπερβείτε τις πέντε πλήρεις στροφές για ρύθμιση προφορτίου.

Tune Bottom Out - Air Shocks

Reguluj poziom kompresji tłumienia – amortyzatory powietrzne

Spring curve, or bottom out resistance, can be tuned on air shocks compatible with volume reduction spacers (Bottomless Rings or Bottomless Tokens) by adding or removing rings or tokens.

Consult your shock's RockShox Service Manual at www.sram.com/service for installation and removal procedures.

Charakterystyka sprężyny, inaczej – poziom kompresji tłumienia, może być poddana regulacji w amortyzatorach powietrznych kompatybilnych z rozpórkami redukującymi objętość (pierścienie redukcyjne bez dna - Bottomless Rings lub Bottomless Tokens) przez dodawanie lub usuwanie tych pierścieni.

Aby uzyskać informacje dotyczące procedur montowania i usuwania tych pierścieni, zapoznaj się z podręcznikiem serwisowym dotyczącym twojego amortyzatora RockShox dostępnym pod adresem www.sram.com/service.

Indstil bundsikring (Bottom Out) – luftaffjedringer

Vyladění dolní meze – vzduchové tlumiče

Fjederkurve, eller modstand for bundsikring, kan indstilles på luftafjedringer, som er kompatible med afstandsstykker til volumenreduktion (Bottomless Rings eller Bottomless Tokens) ved at tilføje eller fjerne ringe eller tokens.

Se brugervejlednignen til RockShox på www.sram.com/service for anvisninger til installation og fjernelse.

Pracovní křivku pružiny, nebo též minimální odpor odpružení lze u vzduchových tlumičů, které jsou kompatibilní s distančními podložkami pro úpravu objemu (bezsedlové podložky nebo kroužky), vyladit přidáním nebo odebráním podložek nebo kroužků.

Pokyny najdete v servisní příručce k příslušnému tlumiči RockShox, kterou najdete na adrese www.sram.com/service.

Reglajul capătului de cursă – amortizoare pneumatice

Συντονισμός κάτω στήριξης – Αναρτήσεις αέρα

Caracteristica arcului, sau rezistența la comprimare completă, poate fi ajustată la amortizoarele pneumatice cu distanțiere de reducere a volumului (inele sau șaibe infinite) prin adăugarea sau îndepărtarea acestor inele sau șaibe.

Pentru instrucțiuni de montare și demontare consultați manualul de service al amortizorului RockShox, care poate fi găsit la www.sram.com/service.

Η καμπύλη ελατηρίου, ή αντίσταση κάτω στήριξης, μπορεί να συντονιστεί σε αναρτήσεις αέρα συμβατές με διαχωριστικά μείωσης όγκου (Δακτύλιοι Bottomless ή Αποστάτες Bottomless Token) προσθέτοντας ή αφαιρώντας δακτυλίους ή αποστάτες.

Συμβουλευτείτε το Εγχειρίδιο σέρβις της ανάρτησης RockShox στη διεύθυνση www.sram.com/service για διαδικασίες τοποθέτησης και αφαίρεσης.

Additional rings or tokens increase bottom out resistance. Removing rings or tokens decrease bottom out resistance.

Dodatkowe pierścienie redukcyjne Bottomless Rings lub Bottomless Tokens zwiększają poziom kompresji tłumienia. Usuwanie pierścieni redukcyjnych Bottomless Rings lub Bottomless Tokens zmniejsza poziom kompresji tłumienia.

Ekstra ringe eller tokens øger modstanden for bundsikringen. Fjernes ringe eller tokens mindskes modstanden for bundsikringen.

Přidáním podložek nebo kroužků lze minimální odpor odpružení zvýšit. Odebráním podložek nebo kroužků lze minimální odpor odpružení snížit.

Adăugarea de inele sau șaibe crește rezistența la comprimare completă. Îndepărtarea de inele sau șaibe reduce rezistența la comprimare completă.

Πρόσθετοι δακτύλιοι ή αποστάτες αυξάνουν την αντίσταση της κάτω στήριξης. Η αφαίρεση δακτυλίων ή αποστατών μειώνουν την αντίσταση της κάτω στήριξης.

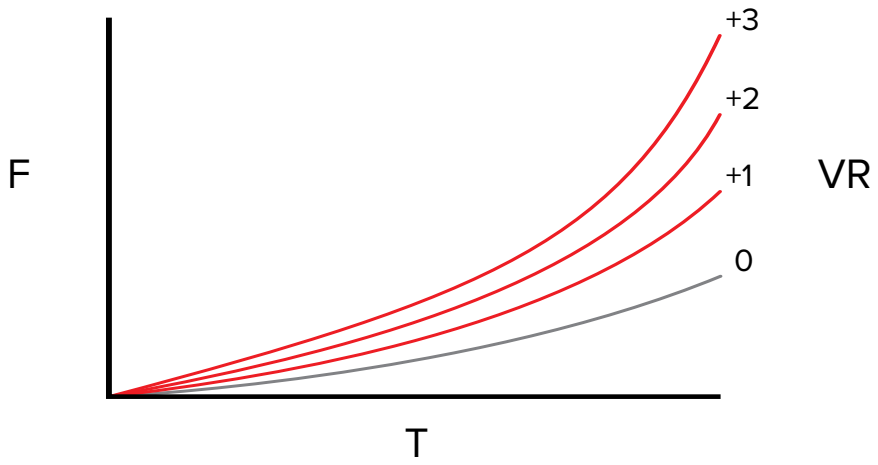

F - Force

T - Travel

VR - Volume Reducer
(Bottomless Ring or Bottomless Token)

F - Siła

T - Przesuw

VR - Ograniczenie objętości
(pierścienie redukcyjne bez dna - Bottomless Rings lub Bottomless Tokens)

F - Kraft

T - Vandring

VR - Mindskelse af volumen
(bundløs ring eller bundløs token)

F - Síla

T - Délka zdvihu

VR - Reduktor objemu
(bezsedlová podložka nebo kroužek)

F - Forța

T - Cursa

VR - Reducerea volumului
(inel sau șaibă infinită)

F - Δύναμη

T - Διαδρομή

VR - Μειωτής όγκου
(Δακτύλιος Bottomless ή Αποστάτης Bottomless Token)

Monarch & Monarch Plus

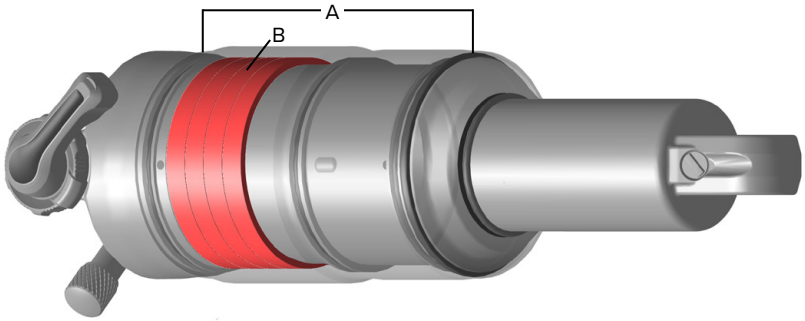

Deluxe & Super Deluxe

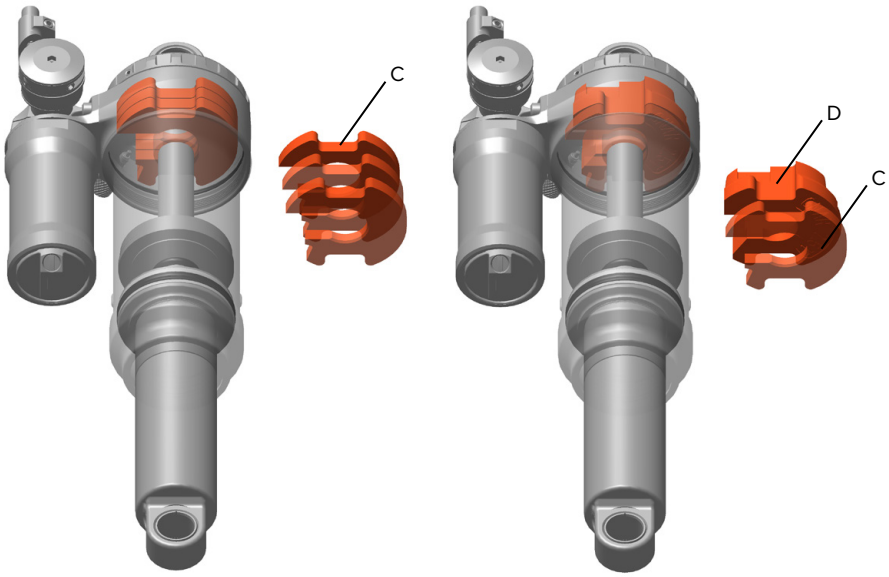

SIDLuxe

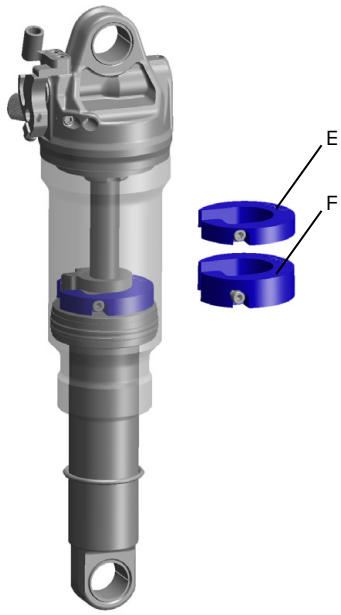

Monarch Monarch Plus	DebonAir	38.1 mm (A)	Bottomless Ring (B)	0 - 4 (B)	
		44.5 mm (A)		0 - 5 (B)	
		50.8 mm (A)		0 - 8 (B)	
		57.1 mm (A)			
		63.5 mm (A)		0 - 9 (B)	
		66.0 mm (A)			
Deluxe Super Deluxe	Solo Air DebonAir	-	Bottomless Token (C) & (D)	0 - 3 (C)	1 or 2 (C) + 1 (D)
SIDLuxe	Solo Air DebonAir	-	Bottomless Token (E) & (F)	1 Max (E)	1 Max (F)

Clean your shock with water and mild soap. Never use a high-powered washer to clean the shock.

To maintain the high performance, safety, and long life of your rear suspension, periodically check the fastener torque values for compliance, as well as perform routine maintenance on your shock.

Consult the rear shock Service Manual for your shock at www.sram.com/service for service interval schedules and procedures.

Rengør din affjedring med vand og mild sæbe. Brug aldrig en højtryksvasker til rengøring af affjedringen.

For at bibeholde en høje ydeevne, sikkerhed og lang levetid for din bagaffjedring bør du regelmæssigt kontrollere, at delene er spændt korrekt, samt foretage regelmæssige rutinetjek af din affjedring.

Se brugervejledingen til din affjedring på www.sram.com/service for serviceintervaller og procedurer.

Curățați amortizorul cu apă și săpun neagresiv. Nu utilizați niciodată un aparat de curățat cu jet sub presiune.

Pentru a menține performanțele ridicate, siguranța și durata lungă de viață a suspensiei din spate verificați în mod regulat cuplul de strângere al șuruburilor și efectuați activitățile de întreținere regulată a amortizorului.

Pentru intervalele și procedurile de service consultați manualul de service pentru amortizorul din spate pe care îl aveți, care poate fi găsit la www.sram.com/service.

Czyść amortyzatory wodą z dodatkiem delikatnego mydła. Nigdy nie używaj myjki ciśnieniowej do czyszczenia amortyzatorów.

Aby zapewnić wysoką sprawność, bezpieczeństwo i długie użytkowanie twojego zawieszenia tylnego, sprawdzaj okresowo wartości momentu obrotowego mocowania pod kątem ich zgodności, a także dokonuj rutynowych zabiegów konserwacyjnych swojego amortyzatora.

Zapoznaj się z podręcznikiem serwisowym dotyczącym twojego amortyzatora tylnego dostępnym pod adresem www.sram.com/service, by uzyskać informacje dotyczące harmonogramów i procedur serwisowych.

Tlumič čistěte pouze vodou a jemným mýdlem. K čištění tlumiče nepoužívejte intenzivní čisticí prostředky.

Chcete-li zachovat špičkové jízdní vlastnosti, bezpečnost a dlouhou životnost zadního tlumiče, je nutné pravidelně provádět kontrolu utahovacích momentů jednotlivých spojů a kromě toho také běžnou údržbu tlumiče.

Servisní intervaly a postupy najdete v servisní příručce k příslušnému zadnímu tlumiči, kterou lze získat na adrese www.sram.com/service.

Καθαρίστε την ανάρτησή σας με νερό και ήπιο σαπούνι. Ποτέ μην χρησιμοποιείτε συσκευή πλύσης υψηλής ισχύος για να καθαρίσετε την ανάρτηση.

Για να διατηρήσετε τις υψηλές επιδόσεις, ασφάλεια και μακροζωία της οπίσθιας ανάρτησης, ελέγχετε περιοδικά τις τιμές ροπής στρέψης των σημείων στερέωσης ώστε να συμμορφώνονται με τις προδιαγραφές καθώς επίσης εκτελείτε τακτική συντήρηση της ανάρτησής σας.

Συμβουλευτείτε το Εγχειρίδιο σέρβις της οπίσθιας ανάρτησης για την ανάρτησή σας στη διεύθυνση www.sram.com/service για τις διαδικασίες και τα χρονοδιαγράμματα σέρβις.

These are registered trademarks of SRAM, LLC:

1:1®, Accuwatt®, Avid®, AXS®, Bar®, Blackbox®, BoXXer®, DoubleTap®, Elita®, eTap®, Firecrest®, Firex®, Grip Shift®, GXP®, Hammerschmidt®, Holzfeller®, Hussefelt®, i-Motion®, Judy®, Know Your Powers®, NSW®, Omnium®, Pike®, PowerLock®, Quarq®, Qollector®, RacerMate®, Reba®, Rock Shox®, Ruktion®, Service Course®, ShockWiz®, SID®, Single Digit®, Speed Dial®, Speed Weaponry®, Spinscan®, SRAM®, SRAM APEX®, SRAM EAGLE®, SRAM FORCE®, SRAM RED®, SRAM RIVAL®, SRAM VIA®, Stylo®, Torpedo®, The Power of Bicycles®, Truvativ®, Varicrank®, Velotron®, World Bicycle Relief®, X0®, X01®, X-SYNC®, XX1®, Zed tech®, ZIPP®

These are registered logos of SRAM, LLC:

These are trademarks of SRAM, LLC:

10K™, 1X™, 202™, 30™, 35™, 302™, 303™, 404™, 454™, 808™, 858™, 3ZERO MOTO™, ABLC™, AeroGlide™, AeroBalance™, AeroLink™, Airea™, Air Guides™, AKA™, AL-7050-TV™, Automatic Drive™, Automatix™, AxCad™, Axial Clutch™, BB5™, BB7™, BB30™, Bleeding Edge™, Blipbox™, BlipClamp™, BlipGrip™, Blips™, Bluto™, Bottomless Tokens™, Cage Lock™, Carbon Bridge™, Centera™, Charger 2™, Charger™, Clickbox Technology™, Clics™, Code™, Cognition™, Connectamajig™, Counter Measure™, DD3™, DD3 Pulse™, DebonAir™, Deluxe™, Deluxe Re:Aktiv™, Descendant™, DFour™, DFour91™, Dig Valve™, DirectLink™, Direct Route™, DOT 5.1™, Double Decker™, Double Time™, Dual Flow Adjust™, Dual Position Air™, DUB™, DZero™, E300™, E400™, Eagle™, E-Connect4™, E-matic™, ErgoBlade™, ErgoDynamics™, ESP™, EX1™, Exact Actuation™, Exogram™, Flow Link™, FR-5™, Full Pin™, Gnar Dog™, Guide™, GX™, Hard Chrome™, Hexfin™, HollowPin™, Howitzer™, HRD™, Hybrid Drive™, Hyperfoil™, i-3™, Impress™, Jaws™, Jet™, Kage™, Komfy™, Level™, Lyrik™, MatchMaker™, Maxle™, Maxle 360™, Maxle DH™, Maxle Lite™, Maxle Lite DH™, Maxle Stealth™, Maxle Ultimate™, Micro Gear System™, Mini Block™, Mini Cluster™, Monarch™, Monarch Plus™, Motion Control™, Motion Control DNA™, MRX™, Noir™, NX™, OCT™, OmniCal™, OneLoc™, Paragon™, PC-1031™, PC-1110™, PC-1170™, PG-1130™, PG-1050™, PG-1170™, Piggyback™, Poploc™, Power Balance™, Power Bulge™, PowerChain™, PowerDomeX™, Powered by SRAM™, PowerGlide™, PowerLink™, Power Pack™, Power Spline™, Predictive Steering™, Pressfit™, Pressfit 30™, Prime™, Qalvin™, R2C™, RAIL™, Rapid Recovery™, Re:Aktiv ThruShaft™, Recon™, Reverb™, Revelation™, Riken™, Rise™, ROAM™, Roller Bearing Clutch™, RS-1™, Sag Gradients™, Sawtooth™, SCT - Smart Coasterbrake Technology, Seeker™, Sektor™, SHIFT™, ShiftGuide™, Shorty™, Showstopper™, SIDLuxe™, Side Swap™, Signal Gear Technology™, SL™, SL-70™, SL-70 Aero™, SL-70 Ergo™, SL-80™, Sl-88™, SLC2™, SL SPEED™, SL Sprint™, Smart Connect™, Solo Air™, Solo Spoke™, SpeedBall™, Speed Metal™, SRAM APEX 1™, SRAM Force 1™, SRAM RIVAL 1™, S-series™, Stealth-a-majig™, StealthRing™, Super-9™, Supercork™, Super Deluxe™, Super Deluxe Coil™, SwingLink™, SX™, SX Eagle™, TaperCore™, Timing Port Closure™, Tool-free Reach Adjust™, Top Loading Pads™, Torque Caps™, TRX™, Turnkey™, TwistLoc™, Tyrewiz™, UDH™, VCLC™, Vivid™, Vivid Air™, Vuka Aero™, Vuka Alumina™, VukaBull™, Vuka Clip™, Vuka Fit™, Wide Angle™, WiFLi™, X1™, X5™, X7™, X9™, X-Actuation™, XC™, X-Dome™, XD™, XD Driver Body™, XDR™, XG-1150™, XG-1175™, XG-1180™, XG-1190™, X-Glide™, X-GlideR™, X-Horizon™, XLoc Sprint™, XX™, Yari™, Zero Loss™

Specifications and colors subject to change without prior notice.

© 2020 SRAM, LLC

ASIAN HEADQUARTERS
SRAM Taiwan
No. 1598-8 Chung Shan Road
Shen Kang Hsiang, Taichung City
Taiwan R.O.C.

WORLD HEADQUARTERS
SRAM LLC
1000 W. Fulton Market, 4th Floor
Chicago, Illinois 60607
U.S.A.

EUROPEAN HEADQUARTERS
SRAM Europe
Paasbosweg 14-16
3862ZS Nijkerk
The Netherlands